B.E.G. LUXOMAT® net



PD4N-DALI-LINK Set 93377-93742

Detetor de presença PIR DALI-LINK com deteção de 360° e alcance de até Ø24m (450 m²), para integração em sistemas de controlo de iluminação DALI-LINK

Dados da encomenda

Designação	Cor	Número
PD4N-DALI-LINK	Branco	93377
Lentes de corredor PD4N tipo A, Anel de cobertura	branco de sinalização	93742

Dados técnicos

Tensão:	do DALI Bus, máx. 22.5 V DC
Dimensões:	Ø 106 x 68 mm
Parametrização:	PBM-DALI-LINK-4W-BLE + Smartphone com App DALI-LINK (iOS / Android)
Consumo de corrente:	7 mA
Área de deteção:	**horizontal 360° (Montagem no teto) (93742)**
Alcance:	**máx. Ø 40 m transversal máx. Ø 20 m em direção a (93742)**
Superfície monitorizada (aproximação tangencial):	**250 m² / 2.5 m Altura de montagem (93742)**
Altura de montagem min./máx./recomendada:	**2.4 m / 2.6 m / 2.5 m (93742)**
Grau de proteção / Classe de Isolamento:	IP20 / Classe II
Resistência ao choque:	IK04
Temperatura ambiente:	-25 °C até +55 °C
Involucro:	Policarbonato resistente aos raios UV
Cor do material:	**branco de sinalização mate, semelhante RAL9016 (93742)**
Temporização de funcionamento:	1 s – 120 min
Luz de orientação:	5 – 100 % / 1 min – 120 min / ∞
Nivel de luminosidad deseado:	10 – 2500 Lux

Informações sobre o produto

Set : PD4N-DALI-LINK + Lentes de corredor PD4N tipo A, Anel de cobertura branco de sinalização mate, semelhante RAL9016

Multisensor DALI de gama de deteção alargada

Alimentado pelo bus-DALI

Integração simplificada na solução DALI para pequenos espaços da B.E.G. LUXOMAT®net DALI-LINK, como opção modular multiprincipal para o controle de iluminação

A área de deteção pode ser expandida graças ao modo principal-auxiliar

Medição de luz mista com sensor de luz interno e externo

Modo semi-automático, totalmente automático ou interruptor crepuscular

Função de regulação constante de luminosidade em função da contribuição da iluminação natural integrada (ou saída comutada)

Guided Light, Soft-Start PLUS, Orientation light PLUS

Pronto a funcionar ao retirar da caixa, para fácil verificação da instalação

A gama completa de funções só pode ser ativada com outros produtos da B.E.G. LUXOMAT®net DALI-LINK

A cobertura de deteção pode ser restringida por máscaras

Este artigo é um componente de um sistema de controlo de iluminação da B.E.G., que suporta a utilização de dispositivos de funcionamento DALI (luminárias, relés) de outros fabricantes

Não é suportada a utilização de controladores de aplicação DALI de outros fabricantes

Não é suportada a utilização de dispositivos de entrada DALI (sensores, botões de pressão) de outros fabricantes

São necessários componentes de sistema adicionais (hardware) da B.E.G.

É necessário software gratuito adicional da B.E.G.

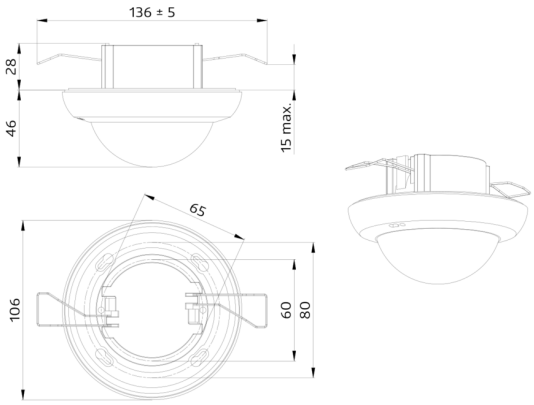
136 ± 5
28
46
15 max.
65
106
60
80

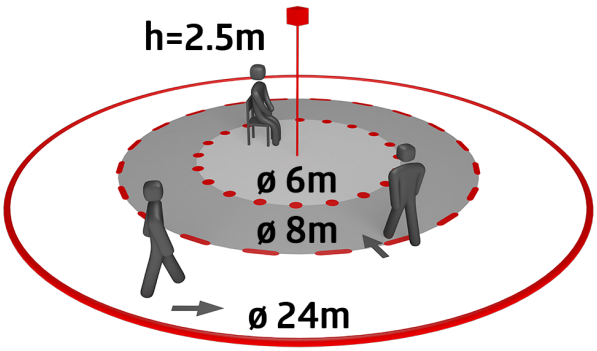
h=2.5m
ø 6m
ø 8m
ø 24m

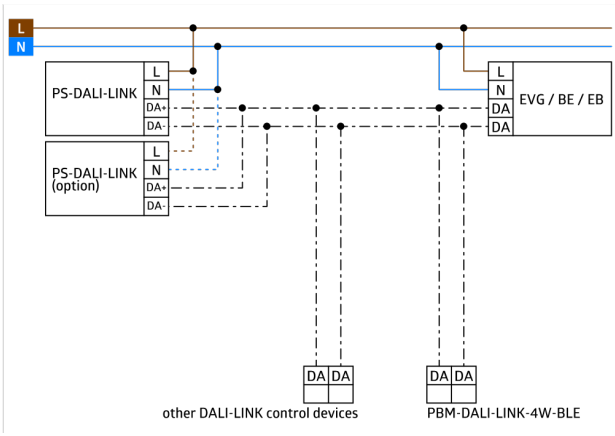
L
N
PS-DALI-LINK
L
N
DA+
DA-
PS-DALI-LINK (option)
L
N
DA+
DA-
L
N
DA
DA
EVG / BE / EB
DA DA
other DALI-LINK control devices
DA DA
PBM-DALI-LINK-4W-BLE

Artigos de conjunto

Para obter o conjunto de acordo com as especificações técnicas, é necessário encomendar os artigos indicados.



PD4N-DALI-LINK
Número: 93377

Tensão: do DALI Bus, máx. 22.5 V DC
Dimensões: Ø 106 x 68 mm
Parametrização: PBM-DALI-LINK-4W-BLE + Smartphone com App DALI-LINK (iOS / Android)



Lentes de corredor PD4N tipo A, Anel de cobertura
Número: 93742

Área de deteção: horizontal 360° (Montagem no teto)
Alcance: máx. Ø 40 m transversal
máx. Ø 20 m em direção a
Superfície monitorizada (aproximação tangencial): 250 m² / 2.5 m Altura de montagem