B.E.G. LUXOMAT® net



PD2N-RF-KNXs-DX-FC
Set 93580-93771

Detetor de presença KNX RF PIR (Deluxe) com deteção de 360° e alcance de até Ø10m (78 m²), comunicação via rádio KNX RF

Dados da encomenda

Designação	Cor	Número
PD2N-RF-KNXs-DX-FC	Branco	93580
Anel de cobertura PD2N FC	antracite	93771

Dados técnicos

Tensão:	230 V AC ±10% 50 / 60 Hz
Dimensões:	Ø 83 x 81 mm
Alimentação:	1 W
Área de deteção:	horizontal 360° (Montagem no teto)
Alcance:	máx. Ø 10 m transversal máx. Ø 6 m em direção a máx. Ø 4 m atividade sentada
Superfície monitorizada (aproximação tangencial):	78 m² / 2.5 m Altura de montagem
Altura de montagem min./máx./recomendada:	2 m / 5 m / 2.5 m
Grau de proteção / Classe de Isolamento:	IP20 / Classe II
Resistência ao choque:	IK05
Temperatura ambiente:	-25 °C até +55 °C
Gama de medição de temperatura:	-5 °C até +45 °C
Involucro:	Policarbonato resistente aos raios UV
Cor do material:	**antracite mate, semelhante RAL7016 (93771)**
Número de sensores de luz:	2
Número de sensores PIR:	1
KNX RF 256:	Sim
KNX Secure:	Sim
Potêancia:	2300 W, cos φ = 1 1150 VA, cos φ = 0.5 300 W LED
Tipo de contato:	Micro contato, livre de potencial Contato NA
Luz de orientação:	5 – 100 % / OFF / 1 min – 255 min
Luz de vigília (noturna):	5 – 100 %
Nivel de luminosidad deseado:	5 – 2000 Lux
Frequência:	868.3 MHz (EU), RF1.R, 10 dBm
Alcance de transmissão:	máx. 150 m

Informações sobre o produto

Set : PD2N-RF-KNXs-DX-FC + Anel de cobertura PD2N FC antracite mate, semelhante RAL7016

-

-

KNX Secure Ready

controle KCL/RGB

Configurações por ETS 5 para integração em sistemas KNX

Adaptação individual da sensibilidade do sensor de movimento

Medição de luz mista com sensor de luz interno e externo e sensores de luminosidade remotos (opcional)

Modo inteligente semi-automático, modo de controle independente de ocupação (interruptor crepuscular), modo totalmente automático

1 x bloco de comando de iluminação (regulação ou comutação), 1 x saída de auxiliar, 3 x blocos separados de controle de AVAC

Regulação de até três grupos de iluminação com desfasamento (para compensação da proximidade da janela e consequente influência da luz natural)

Função de presença curta, temporização de ligação autoajustável, função de corredor

Várias funções de bloqueio

Arranque suave

Dois módulos lógicos

Chamada de cenários de iluminação

Indicadores de estado desativáveis

Sensores de temperatura e ruído

A área de deteção pode ser expandida graças ao modo principal-auxiliar

Extensas opções de otimização para medição da luz

O valor da luz medida é comunicado ao bus

Adaptação da curva de regulação

Controlável remotamente com capacidade bidirecional utilizando o adaptador para IV's em conjunto com a App para smartphone da B.E.G.

Código PIN

Possibilidade de controle por comando remoto IV's (opcional)

Possibilidade de controle por comando remoto IV's de 5

botões, livremente programáveis (acessório)

O botão de programação pode ser ligado/desligado por controle remoto

Modo AVAC (1 = conforto, 2 = pré-conforto, 3 = economia, 4 = proteção anti congelação/aquecimento)

Possibilidade de controle manual através de botões KNX externos

Função de controle (envio cíclico)

Simulação de presença

Desativação forçada

Função inteligente de desativação central (off geral)

Previsão de desativação

Função de queima para lâmpadas fluorescentes (selecionável de 1 h a 100 h)

Possibilidade de configuração do comportamento após reposição da tensão do bus

Pausa de segurança variável após o desligar das luzes

-

-

-

Devido à frequência de rádio de 868 MHz, o aparelho só está autorizado a funcionar na Europa

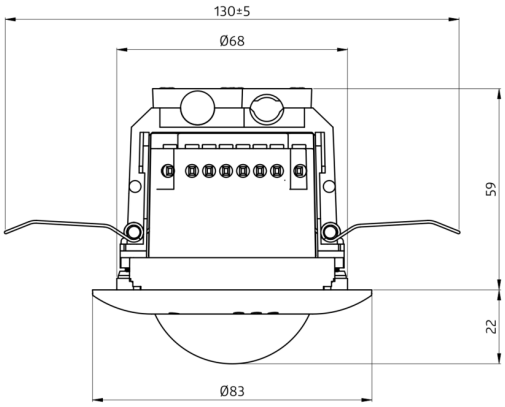
130±5
Ø68
59
22
Ø83

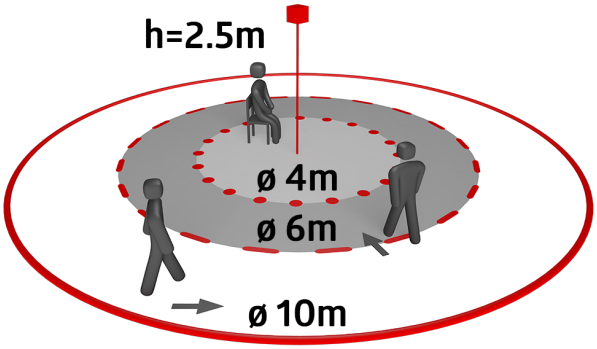
h=2.5m
ø 4m
ø 6m
ø 10m

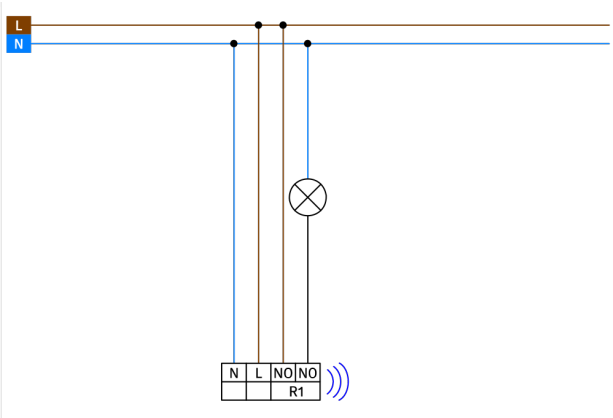
L
N
N
L
NO
NO
R1

Artigos de conjunto

Para obter o conjunto de acordo com as especificações técnicas, é necessário encomendar os artigos indicados.



PD2N-RF-KNXs-DX-FC
Número: 93580

Tensão: 230 V AC ±10% 50 / 60 Hz
Dimensões: Ø 83 x 81 mm
Alimentação: 1 W



Anel de cobertura PD2N FC
Número: 93771

Dimensões: Ø 82 x 13 mm
Resistência ao choque: IK05
Involucro: Policarbonato resistente aos raios UV