B.E.G. LUXOMAT® net

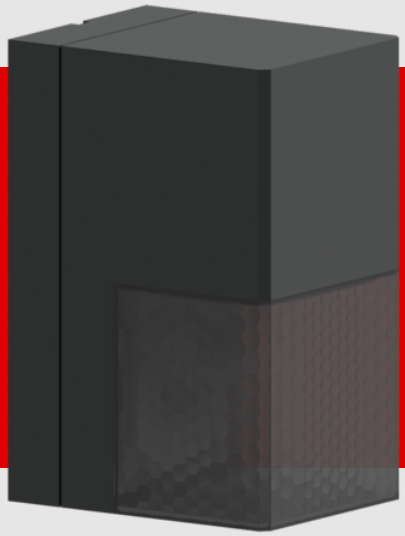

Aleum AD BMS2 DALI-2 Set 93556-92467

DALI-2 (BMS) Multissensor PIR para exterior com ângulo de deteção de 180° e alcance de até r=16 m (400 m²), Dispositivo de Entrada DALI-2

Dados da encomenda

Designação	Cor	Número
Aleum AD BMS2 DALI-2	antracite	93556
Grelha de proteção metálica BSK (Ø 164 x 143 mm)	Branco	92467

Domínios de aplicação

- áreas exteriores (entradas / caminhos de acesso)
- escadas

Dados técnicos

Tensão:	do DALI Bus, máx. 22.5 V DC
Dimensões:	**Ø 164 x 143 mm (92467)**
Consumo de corrente:	7 mA
Tempo de assentamento:	200 ms
Alimentação:	aprox. 0.5 W
Área de deteção:	horizontal 180° (Montagem em parede)
Alcance:	máx. 16 m transversal máx. 5 m em direção a máx. 3 m anti-intrusão
Superfície monitorizada (aproximação tangencial):	400 m² / 2.5 m Altura de montagem
Altura de montagem min./máx./recomendada:	2 m / 4 m / 2.5 m
Grau de proteção / Classe de Isolamento:	IP54 / Classe II
Resistência ao choque:	**IK09 (92467)**
Saída de medição de luz:	0 - 4095 Lux, Medição mista da luz
Temperatura ambiente:	-25 °C até +50 °C
Involucro:	**Policarbonato resistente aos raios UV + cesta de aço revestida (92467)**
Cor do material:	antracite mate, semelhante RAL7016

Informações sobre o produto

Set : Aleum AD BMS2 DALI-2 + Grelha de proteção metálica BSK (Ø 164 x 143 mm) Branco

Detetor de movimento com cobertura de deteção 180° e proteção anti-intrusão

Multisensor DALI-2 (input device)

Produto certificado DALI2

Alimentado pelo bus-DALI

Tecnologia DALI multiprincipal de acordo com a IEC 62386 Parte 103

Instância 0 fornece informações sobre presença e movimento, para o Bus-DALI de acordo com a norma IEC 62386 parte 303

Instância 1 fornece valores de LUX para o Bus-DALI de acordo com a norma IEC 62386 parte 304

As instâncias 2 a 6 fornecem informações sobre o pressionamento dos botões de controle de um controle remoto mini-IR compatível de acordo com a IEC 62386 parte 301 no barramento DALI

Parametrização possível através de um Controlador de Aplicações Multiprincipal de qualquer fabricante. Este controlador tem que suportar IEC 62386 Partes 101/103/301/303/304

Adaptação individual da sensibilidade do sensor de movimento

Os LED's de estado podem ser ativados / desativados

Resolução de bits do sensor de luz ajustável

Fator de reflexão para valor de lux calculado ajustável

LED de elevado brilho para fácil comissionamento

Ajuste mecânico do alcance

Comutação indevida devido à presença de animais pode ser evitada, reduzindo a sensibilidade

Simples instalação graças à base tipo tomada

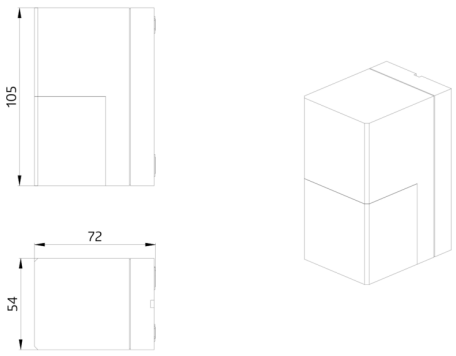
105
72
54

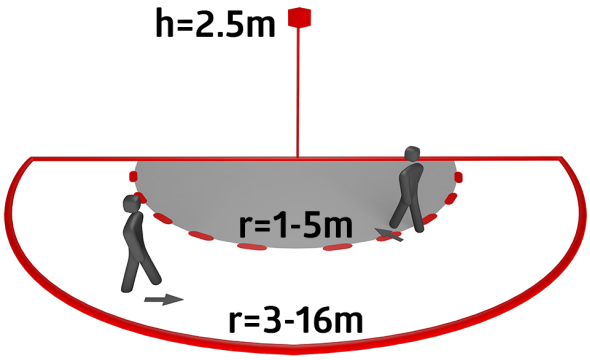
h=2.5m
r=1-5m
r=3-16m

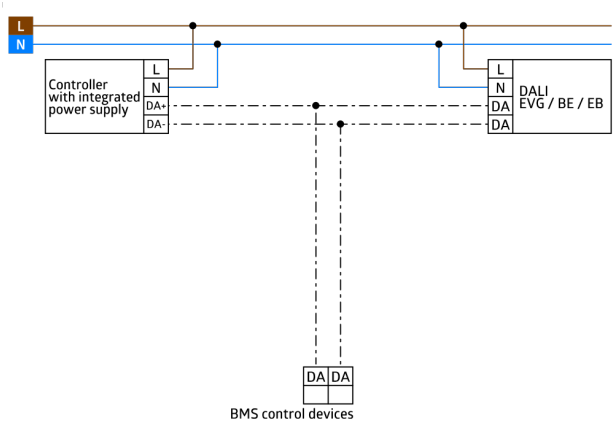
L
N
Controller
with integrated
power supply
L
N
DA+
DA-
L
N
DA
DA
DALI
EVG / BE / EB
DA
DA
BMS control devices

Artigos de conjunto

Para obter o conjunto de acordo com as especificações técnicas, é necessário encomendar os artigos indicados.

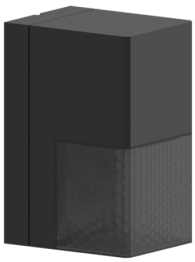

Aleum AD BMS2 DALI-2
Número: 93556

Tensão: do DALI Bus, máx. 22.5 V DC
Dimensões: 71 x 54 x 105 mm
Consumo de corrente: 7 mA



Grelha de proteção metálica BSK (Ø 164 x 143 mm)
Número: 92467

Dimensões: Ø 164 x 143 mm
Resistência ao choque: IK09
Involucro: cesta de aço revestida