B.E.G. LUXOMAT®



Conjunto de montagem de superficie SM IP54 PD4N H

93786 EAN: 4007529937868

Conjunto de instalação saliente para o detetor PD4N de instalação no teto

Por favor, verifique a compatibilidade na lista de acessórios do produto principal

Dados da encomenda

Designação	Cor	Número
Conjunto de montagem de superficie SM IP54 PD4N H	antracite	93786

Dados técnicos

Dimensões:	Ø 110 x 45 mm
Grau de proteção / Classe de Isolamento:	IP54
Cor do material:	antracite, semelhante RAL7016

Informações sobre o produto

Conjunto de instalação saliente para o detetor PD4N de instalação no teto

Por favor, verifique a compatibilidade na lista de acessórios do produto principal

Adapta-se aos: 93241, 93353, 93460, 93461, 93463, 93473, 93474, ...

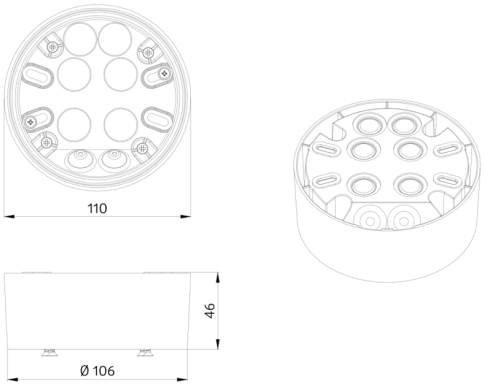
110
46
Ø 106