B.E.G. LUXOMAT® net



PD4N-CAS DALI-2 Zestaw 93473-93742-92199

Czujnik obecności PIR kompatybilny z CASAMBI, z wbudowanym zasilaniem magistrali DALI-2, zasięgiem wykrywania 360° i zasięgiem do Ø24 m (450 m²)

Dane zamówienia

Nazwa	Kolor	Nr art.
PD4N-CAS DALI-2	biały	93473
Corridor lens PD4N type A, Pierścień osłonowy	biały	93742
Osłona druciana BSK (Ø 200 x 90 mm)	biały	92199

Dane techniczne

Napięcie:	230 V AC ±10% 50 Hz
Wymiary:	**Ø 200 x 90 mm (92199)**
Ustawienia:	Aplikacja Casambi
Pobór energii:	0.5 W
Obszar detekcji:	**poziomo 360° (Montaż sufitowy) (93742)**
Zasięg:	**maks. Ø 40 m (poprzecznie) maks. Ø 20 m (frontalny) (93742)**
Obszar monitorowany (ruch styczny):	**250 m² / 2.5 m Wysokość montażu (93742)**
Min./Maks./Zalecana wysokość montażu:	**2.4 m / 2.6 m / 2.5 m (93742)**
Stopień / Klasa ochrony:	IP20 / Klasa II
Klasa ochrony mechanicznej:	**IK09 (92199)**
Temperatura otoczenia:	-5 °C (do) +45 °C
Obudowa:	**poliwęglan, odporny na promieniowanie UV + Osłona druciana (92199)**
Kolor materiału:	**biały matowy, zbliżony do RAL9016 (93742)**
Liczba czujników PIR:	4
Kanał 1 (steruje oświetleniem)	
Wyjście DALI:	80 mA (gwarantowane), 125 mA (maks.), Mechanizm wyłączający
Obsługiwane osprzęt sterujący:	DT0, DT5, DT6, DT7, DT8
Obsługiwane urządzenia sterujące:	- (pojedynczy czujnik typu master)
Czas załączenia:	1 s – 60 min
Wartość ustawiona jasności:	1 – 4000 (luks)
Pomiar światła mieszanego:	Pomiar światła mieszanego

Informacje o produkcie

Zestaw : PD4N-CAS DALI-2 + Corridor lens PD4N type A, Pierścień osłonowy biały matowy, zbliżony do RAL9016 + Osłona druciana BSK (Ø 200 x 90 mm) biały

Czujnik obecności z bezprzewodową komunikacją protokołem Casambi

Interfejs DALI-2 do sterowania cyfrowymi, ściemnianymi statecznikami w trybie rozgłoszeniowym (broadcast/multicast)

Zintegrowany pomiar temperatury i wykrywanie zwarć

Wersja jako urządzenie jednonadrzędne, może być łączona bezprzewodowo

Moc wyjściową DALI można podwoić za pomocą akcesoriów

Wskaźnik LED pomocny przy programowaniu

Pomiar światła mieszanego poprzez wewnętrzny i zewnętrzny sensor światła

Obciążenie między wewnętrznym i zewnętrznym czujnikiem światła można odpowiednio dostosować

Dostosowanie współczynnika odbicia do wprowadzania rzeczywistego natężenia oświetlenia w aplikacji

Obszar detekcji można rozszerzyć przy pomocy dodatkowych urządzeń B.E.G. Casambi

Indywidualna adaptacja czułości detekcji dla każdego sensora PIR

Obszar detekcji można ograniczyć przy pomocy przesłon

Wygodne programowanie przy pomocy aplikacji Casambi

Zawiera wstępnie zmontowany zacisk sprężynowy z odciążeniem i nasadką ochronną do montażu w suficie

Możliwość montażu natynkowego przy pomocy dodatkowych akcesoriów

Akcesoria do montażu na ścianie dostępne opcjonalnie

Inne akcesoria do dopasowywania kolorów dostępne opcjonalnie

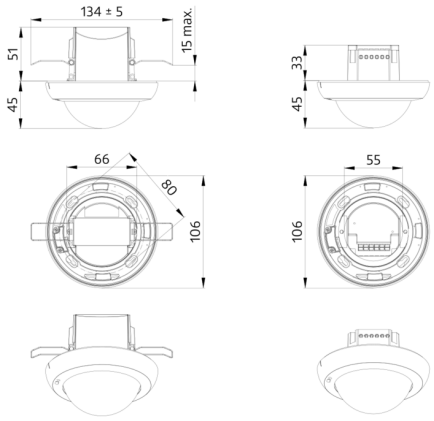

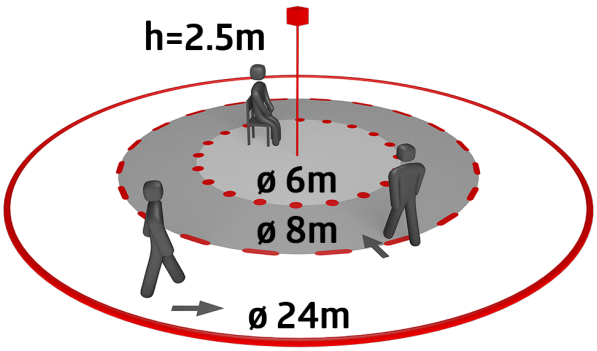

CASAMBI

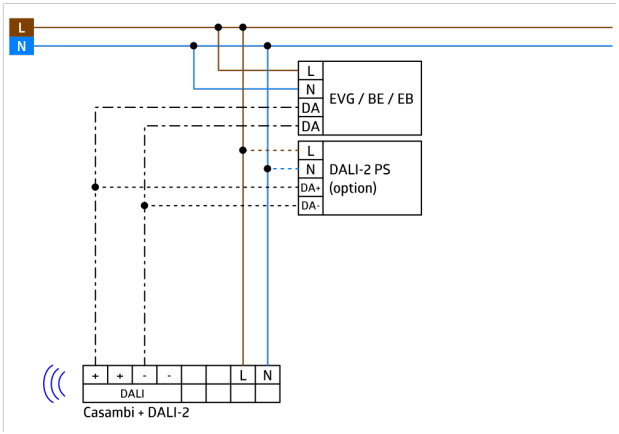
L
N
L
N
DA
DA
EVG / BE / EB
L
N
DA+
DA-
DALI-2 PS
(option)
+
+
-
-
L
N
DALI
Casambi + DALI-2

Zestaw

Aby otrzymać zestaw zgodnie ze specyfikacją techniczną, proszę zamówić wymienione produkty.



PD4N-CAS DALI-2
Nr art.: 93473

Napięcie: 230 V AC ±10% 50 Hz
Wymiary: Ø 106 x 95 mm
Ustawienia: Aplikacja Casambi



Corridor lens PD4N type A, Pierścień osłonowy
Nr art.: 93742

Obszar detekcji: poziomo 360° (Montaż sufitowy)
Zasięg: maks. Ø 40 m (poprzecznie) maks. Ø 20 m (frontalny)
Obszar monitorowany (ruch styczny): 250 m² / 2.5 m Wysokość montażu

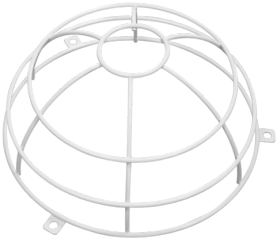

Osłona druciana BSK (Ø 200 x 90 mm)
Nr art.: 92199

Wymiary: Ø 200 x 90 mm
Klasa ochrony mechanicznej: IK09
Obudowa: Osłona druciana