B.E.G. LUXOMAT® net



ViSTATION-DALI-SYS-REG

93023 EAN: 4007529930234

DALI-SYS-visualisatie- en remote-server voor de DIN-rail met ethernet-aansluiting voor het comfortabel bewaken en bedienen van de verlichtingsinstallatie.

Bestelgegevens

Omschrijving	Kleur	Art.nr.
ViSTATION-DALI-SYS-REG	grijs	93023

Technische gegevens

Spanning:	5 V DC
Afmetingen:	90 x 72 x 64 mm (4 TE)
Typisch verbruik:	max. 5 W
Beschermingsgraad/-klasse:	IP20 / Klasse II
Omgevingstemperatuur:	0 °C tot +45 °C
Behuizing:	Polyamid, UV-bestendig
Kleur:	grijs

Productinformatie

Virtueel interfacestation – visualisatie- en extern serverplatform voor het B.E.G. LUXOMAT®net DALI-SYS lichtmanagementsysteem

4TE Kunststof DIN- rail behuizing

1 Ethernet/LAN-verbinding

2D vloerplan en/of tegelweergave met klantspecifieke gegevens (afzonderlijke servicekosten voor grafisch ontwerp)

Voor maximaal 100 DALI-SYS routers per LAN

Centrale visualisatie van licht-, aanwezigheids- en storingsgegevens

Handmatige besturing van individuele lichtzones mogelijk

Handmatige besturing via scènefunctie mogelijk

Gebruikers- en rechtenbeheer voor individuele controle van bepaalde ruimtes

Bedienbaar van elk apparaat (smartphone, tablet, PC) via compatibele webbrowser

Inclusief afzonderlijk meegeleverde 5VDC/2A voeding voor montage op DIN-rail (1HP)

Voorgeconfigureerd voor interne technici met alle rechten

Toegang voor gebruikersbeheer vooraf geconfigureerd

weektijdklok (externe NTP-service noodzakelijk)

jaartijdklok, overschrijft de weektimer voor opgegeven dagen (externe NTP-service noodzakelijk)

astroprogramma, bijvoorbeeld voor evenementen bij zonsopgang of zonsondergang (externe NTP-service noodzakelijk)

statusrapport tonen, bijvoorbeeld voor de status van alle DALI toestellen

regelmatig versturen van een statusrapport via e-mail (externe SMTP-server noodzakelijk)

Dit artikel is onderdeel van een B.E.G. lichtregelsysteem en ondersteunt gebruik van DALI-voorschakelapparatuur (armaturen, relais) van andere fabrikanten

Het gebruik van DALI-applicatiecontrollers van andere fabrikanten wordt niet ondersteund

Het gebruik van DALI-ingangen (sensoren, drukknoppen) van andere fabrikanten wordt niet ondersteund

Extra systeemonderdelen (hardware) van B.E.G. zijn vereist

Bijkomende diensten (planning, inbedrijfstelling en onderhoud) van B.E.G. zijn vereist

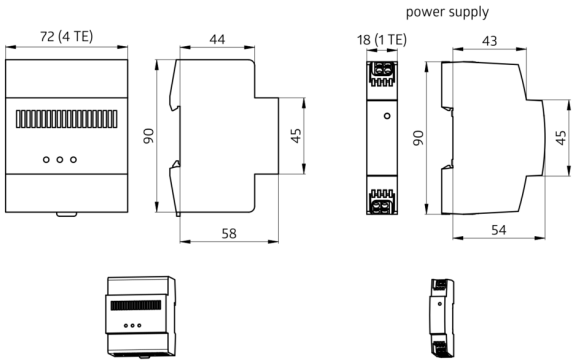
power supply
72 (4 TE)
44
18 (1 TE)
43
90
45
58
90
45
54

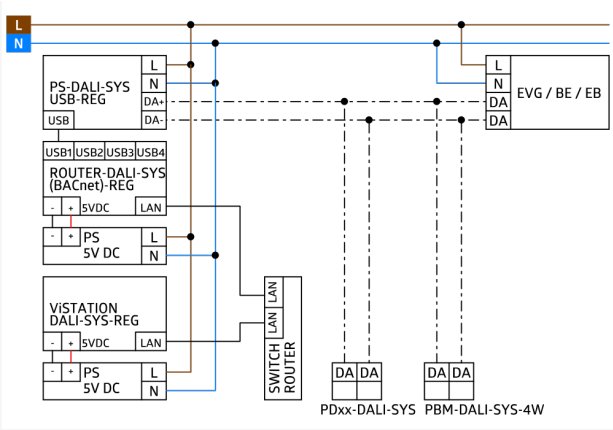
L
N
PS-DALI-SYS
USB-REG
USB
DA+
DA-
USB1
USB2
USB3
USB4
ROUTER-DALI-SYS
(BACnet)-REG
5VDC
LAN
PS
5V DC
ViSTATION
DALI-SYS-REG
SWITCH
ROUTER
EVG / BE / EB
DA
PDxx-DALI-SYS
PBM-DALI-SYS-4W