PICO-BMS DALI-2 Set 93547-93778

DALI-2 (BMS) PIR-multisensor met 360°-detectie en een bereik tot Ø10 m (78 m²), DALI-2-invoerapparaat

Bestelgegevens

Omschrijving	Kleur	Art.nr.
PICO-BMS DALI-2	wit	93547
Montageset PICO	zwart	93778

Technische gegevens

Spanning:	van DALI bus, max. 22.5 V DC
Afmetingen:	**Ø 45 x 50 mm (93778)**
Parameterisatie:	via de DALI bus met een applicatie die DALI multisensors ondersteunt volgens IEC62386, delen 101, 103, 303 en 304
Stroomverbruik:	7 mA
Vestigingstijd:	200 ms
Detectiebereik:	horizontaal 360° (Plafondmontage)
Reikwijdte:	max. Ø 10 m dwars max. Ø 6 m frontaal max. Ø 4 m zittend
Detectiezone voor dwars langs de melder lopen:	78 m² / 2.5 m montagehoogte
Montagehoogte min./max./aanbevolen:	2 m / 5 m / 2.5 m
Beschermingsgraad/-klasse:	IP20 / Klasse II
Slagvastheid:	IK04
Lichtmeting uitgave:	0 - 4095 Lux, Gemengd licht meting
Omgevingstemperatuur:	-25 °C tot +55 °C
Behuizing:	UV- bestendig polycarbonaat
Kleur:	**zwart, gelijk RAL9005 (93778)**

Productinformatie

Set : PICO-BMS DALI-2 + Montageset PICO zwart, gelijk RAL9005

Bijzonder kleine DALI-2 multisensor (input device) met inbouwdiepte van slechts 11 mm, geschikt voor inbouw in armaturen

DALI-2 gecertifieerd product

Voeding via DALI bus

DALI multimastertechnologie volgens IEC 62386, deel 103

Afdeling 0 geeft informatie over de toewijzing van ruimten en bewegingsdetectie volgens IEC 62386 deel 303 op de DALI bus.

Afdeling 1 bevat LUX-waarden volgens IEC 62386 deel 304 op de DALI-bus

Parametrering is mogelijk via een vereiste multimaster-applicatiecontroller van andere fabrikanten. Deze controller moet IEC 62386 delen 101/103/303/304 ondersteunen.

Menglichtmeting d.m.v. interne lichtsensor

Detectiegebied kan met afdeklamellen worden verkleind

Individuele aanpasssing van de gevoeligheid van de PIR-sensor

Status-LED’s kunnen geactiveerd of gedeactiveerd worden

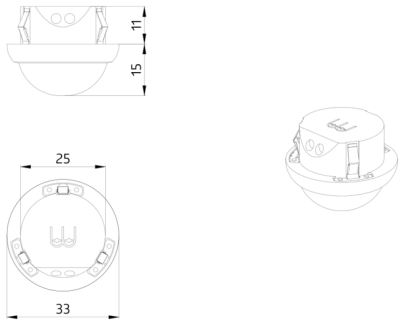
11
15
25
33

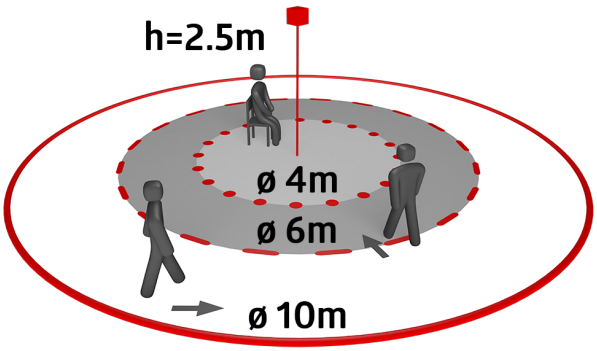
h=2.5m
ø 4m
ø 6m
ø 10m

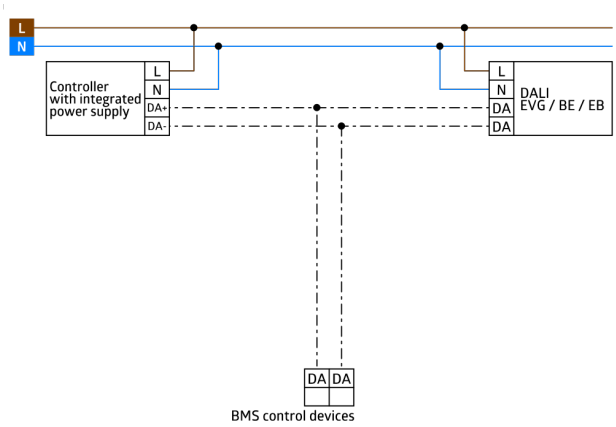
L
N
Controller with integrated power supply
L
N
DA+
DA-
L
N
DA
DA
DALI EVG / BE / EB
DA
DA
BMS control devices

Stel in

Om de bundel volgens de technische specificatie te ontvangen, bestelt u de genoemde items.

PICO-BMS DALI-2
Art.nr.: 93547

Spanning: van DALI bus, max. 22.5 V DC
Afmetingen: Ø 33 x 27 mm
Parameterisatie: via de DALI bus met een applicatie die DALI multisensors ondersteunt volgens IEC62386, delen 101, 103, 303 en 304

Montageset PICO
Art.nr.: 93778

Afmetingen: Ø 45 x 50 mm
Beschermingsgraad/-klasse: IP20
Behuizing: UV- bestendig polycarbonaat