Indoor 180-R zonder kader

92665 EAN: 4007529926657

- Spanning: 110 – 240 V AC 50 / 60 Hz
- Afmetingen: zonder kader 70 x 70 x 61 mm
- Typisch verbruik: ca. 0.5 W

Bestelgegevens

Omschrijving	Kleur	Art.nr.
Indoor 180-R zonder kader	-	92665

Accessoires

Omschrijving	Kleur	Art.nr.
Overspanningsbegrenzer	wit	10880
Mini-Overspanningsbegrenzer		10882
Raam IP20 Indoor 180	zuiver wit	92630
Raam IP20 Indoor 180	verkeerswit	92631
Raam IP20 Indoor 180	antraciet	92634
Raam IP54 Indoor 180	zuiver wit	92139
Raam IP20 Indoor 180	parelwit	92632
Raam IP20 Indoor 180	zilver	92633
Opbouwdoos Indoor 180	zuiver wit	92141
Centrale afdekplaat Indoor 180 45x45	verkeerswit	38947
Centrale afdekplaat Indoor 180 45x45	parelwit	39076
Centrale afdekplaat Indoor 180 55 x 55 mm	zuiver wit	39222

Centrale afdekplaat Indoor 180 55 x 55 mm	signaalwit	39241
Centrale afdekplaat Indoor 180 55x55	verkeerswit	39242
Centrale afdekplaat Indoor 180 S1 56x56	zuiver wit	35126
Centrale afdekplaat Indoor 180 56x56 module2	zuiver wit	35127
Afdeklamellen Indoor 180 transparant		92294
Afdeklamelle Indoor 180		33233

Technische gegevens

Spanning:	110 – 240 V AC 50 / 60 Hz
Afmetingen:	zonder kader 70 x 70 x 61 mm
Typisch verbruik:	ca. 0.5 W
Detectiebereik:	horizontaal 180° (Plafondmontage)
Reikwijdte:	max. 10 m dwars max. 3 m frontaal
Detectiezone voor dwars langs de melder lopen:	150 m² / 1.1 m montagehoogte
Montagehoogte min./max./aanbevolen:	1 m / 2.2 m / 1.1 m
Beschermingsgraad/-klasse:	IP20 / Klasse II
Slagvastheid:	IK05
Omgevingstemperatuur:	-25 °C tot +50 °C
Behuizing:	UV- bestendig polycarbonaat
Kleur:	-
Kanaal 1 (lichtsturing)	
Schakelvermogen:	2300 W, cos φ = 1 1150 VA, cos φ = 0.5 800 W LED max. inschakelstroom Ip (20 ms) = 165 A max. inschakelstroom Ip (200 µs) = 800 A
Contacttype:	1x µ-contact, maakcontact/NO met wolframvoorloopcontact
Nalooptijd:	15 s – 16 min, impuls
Inschakeldrempel:	10 – 2000 Lux

Productinformatie

Wand-bewegingsmelder met akoestische sensor

Relaisuitvoering in driedraadstechniek

Akoestische sensor afzonderlijk instelbaar

Automatische verlenging van de nalooptijd bij geluiden

Manueel schakelen met drukknop mogelijk

Verkrijgbaar met frame (binnenafmeting 60 × 60 mm) of zonder frame, voor combinatie met afdekframe (binnenafmeting 50 × 50 mm), in 5 verschillende kleuren

Kan worden gebruikt in combinatie met centrale platen in systemen van verschillende fabrikanten

B.E.G. (centrale) afdekplaten compatibel met systemen van andere fabrikanten

Toepassingsvoorbeelden: bewaking openbare toiletinstallaties, gangen, archiefruimtes, vergaderzalen

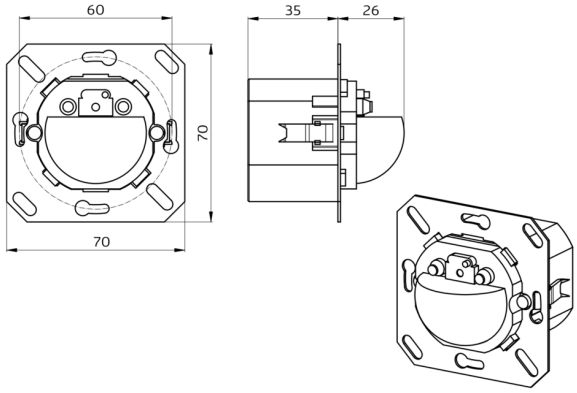
60
35
26
70
70

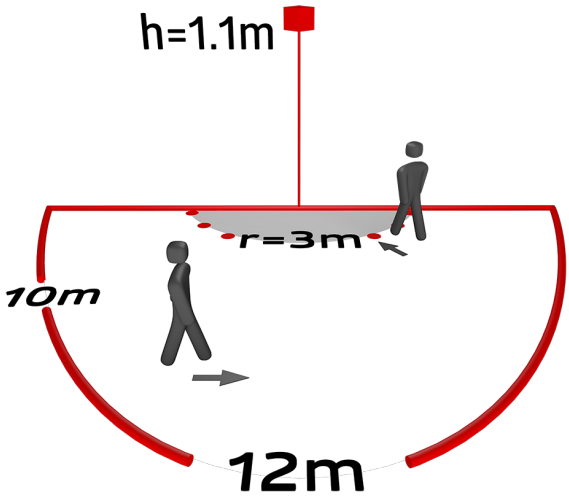
h=1.1m
r=3m
10m
12m

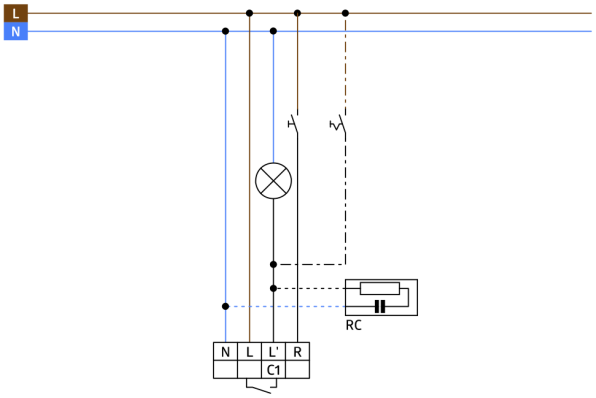
L
N
RC
N
L
L'
R
C1

Accessoires

Overspanningsbegrenzer
Art.nr.: 10880

Spanning: 230 V AC ±10%
Afmetingen: 38 x 12 x 26 mm
Beschermingsgraad/-klasse: IP20 / Klasse II

Mini-Overspanningsbegrenzer
Art.nr.: 10882

Spanning: 230 V AC ±10%
Afmetingen: 50 x 23 x 8 mm
Beschermingsgraad/-klasse: IP20 / Klasse II

Raam IP20 Indoor 180
Art.nr.: 92630

Afmetingen: 86 x 86 mm
Beschermingsgraad/-klasse: IP20
Behuizing: UV- bestendig polycarbonaat

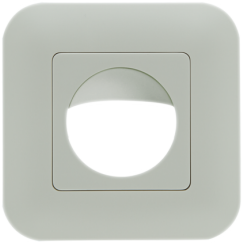

Raam IP20 Indoor 180
Art.nr.: 92631

Afmetingen: 86 x 86 mm
Beschermingsgraad/-klasse: IP20
Behuizing: UV- bestendig polycarbonaat

Raam IP20 Indoor 180
Art.nr.: 92634

Afmetingen: 86 x 86 mm
Beschermingsgraad/-klasse: IP20
Behuizing: UV- bestendig polycarbonaat

Raam IP54 Indoor 180
Art.nr.: 92139

Afmetingen: 87 x 87 mm
Beschermingsgraad/-klasse: IP54
Behuizing: UV- bestendig polycarbonaat

Raam IP20 Indoor 180
Art.nr.: 92632

Afmetingen: 86 x 86 mm
Beschermingsgraad/-klasse: IP20
Behuizing: UV- bestendig polycarbonaat

Raam IP20 Indoor 180
Art.nr.: 92633

Afmetingen: 86 x 86 mm
Beschermingsgraad/-klasse: IP20
Behuizing: UV- bestendig polycarbonaat

Opbouwdoos Indoor 180
Art.nr.: 92141

Afmetingen: 88 x 88 x 42 mm
Beschermingsgraad/-klasse: IP54
Slagvastheid: IK05

Centrale afdekplaat Indoor 180 45x45
Art.nr.: 38947

Afmetingen: 45 x 45 mm
Kleur: verkeerswit mat, gelijk RAL9016

Centrale afdekplaat Indoor 180 45x45
Art.nr.: 39076

Afmetingen: 45 x 45 mm
Behuizing: UV- bestendig polycarbonaat
Kleur: parelwit mat, gelijk RAL1013

Centrale afdekplaat Indoor 180 55 x 55 mm
Art.nr.: 39222

Afmetingen: 55 x 55 mm
Behuizing: UV- bestendig polycarbonaat
Kleur: zuiver wit glanzend, gelijk RAL9010

Centrale afdekplaat Indoor 180 55 x 55 mm
Art.nr.: 39241

Afmetingen: 55 x 55 mm
Behuizing: UV- bestendig polycarbonaat
Kleur: signaalwit glanzend, gelijk RAL9003

Centrale afdekplaat Indoor 180 55x55
Art.nr.: 39242

Afmetingen: 55 x 55 mm
Behuizing: UV- bestendig polycarbonaat
Kleur: verkeerswit glanzend, gelijk RAL9016

Centrale afdekplaat Indoor 180 S1 56x56
Art.nr.: 35126

Afmetingen: 56 x 56 mm
Behuizing: UV- bestendig polycarbonaat
Kleur: zuiver wit glanzend, gelijk RAL9010

Centrale afdekplaat Indoor 180 56x56 module2
Art.nr.: 35127

Afmetingen: 56 x 56 mm
Behuizing: UV- bestendig polycarbonaat
Kleur: zuiver wit glanzend, gelijk RAL9010

Afdeklamellen Indoor 180 transparant
Art.nr.: 92294

Behuizing: UV- bestendig polycarbonaat

Afdeklamelle Indoor 180
Art.nr.: 33233

Behuizing: UV- bestendig polycarbonaat
Kleur: wit