B.E.G. LUXOMAT®



Afdekring PD2N VZ

93762 EAN: 4007529937622

Afdekring voor kleuraanpassing

Bestelgegevens

Omschrijving	Kleur	Art.nr.
Afdekring PD2N VZ	verkeerswit	93762

Accessoires

Omschrijving	Kleur	Art.nr.
Adapterring PD2N VZ		93089

Technische gegevens

Afmetingen:	Ø 106 x 20 mm
Slagvastheid:	IK05
Behuizing:	UV- bestendig polycarbonaat
Kleur:	verkeerswit mat, gelijk RAL9016

Productinformatie

Afdekring voor kleuraanpassing

Voor de bruikbaarheid/compatibiliteit van de accessoires verwijzen wij naar de beschrijvingen van de hoofdartikelen.

Geschikt voor: 93240, 93351, 93368, 93452, 93453, 93455, 93476, 93477, 93511, 93513, 93534, 93544, 93580, ...

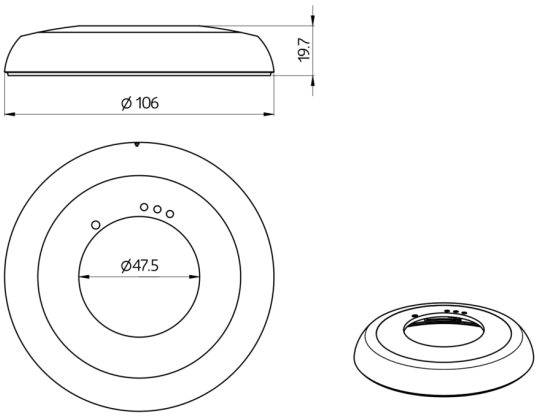
19.7
Ø 106
Ø47.5

Accessoires

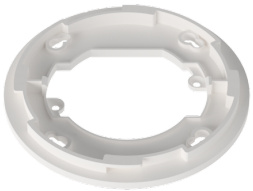

Adapterring PD2N VZ
Art.nr.: 93089

Afmetingen: Ø 101 x 10 mm
Behuizing: UV- bestendig polycarbonaat
Kleur: wit mat, gelijk RAL9010