B.E.G. LUXOMAT® net



UAD1-230/KNXs REG

90225 EAN: 4007529902255

KNX-universele actor voor de DIN-rail met een halfgeleideruitgang voor dimmen en schakelen of voor PWM-aansturing van thermische aandrijvingen.

Bestelgegevens

Omschrijving	Kleur	Art.nr.
UAD1-230/KNXs REG	-	90225

Technische gegevens

Spanning:	via de KNX bus
Afmetingen:	55 x 18 x 90 mm (1 TE)
Stroomverbruik:	3 mA
Typisch verbruik:	0.2 W
Beschermingsgraad/-klasse:	IP20 / Klasse II
Omgevingstemperatuur:	-5 °C tot +45 °C
Behuizing:	Polycarbonaat
Kleur:	-
KNX TP 256:	Ja
KNX Secure:	Ja
Aansluitingen en kabels:	1 x Busklem KNX zwart/rood 6 x Schroef aansluitingen 0.34 ... 2.5 mm² stug 0.34 ... 2.5 mm² soepele kern
Schakelvermogen:	0 - 200 W Gloeilampen 0 - 24 W / 4 LED (Faseregeling) 0 - 100 W / 10 LED (Fase afsnijding) Voor details zie Bedieningshandleiding
Uitgangen:	1 x Halfgeleideruitgang

Productinformatie

Universele dimactor en schakelactor (1-kanaals)

Klepaandrijving met pulsbreedtemodulatie (PWM) voor thermische aandrijvingen

KNX Secure ready

KNX-inbouwmodule met een breedte van 4 TE voor DIN-rail montage (TH 35 volgens EN 60715) in de verdeelkast.

Binaire ingangen 230V (2x)

Stille halfgeleideruitgang 230V

Uitgebreide dimfuncties

Dimmen met fasevoorloop- of faseafsnijdingsregeling

Scène- en sequentiefunctie

Trap-, timer- en tellerfuncties

Vergrendelingsfuncties

Diverse bewakingsfuncties

16 logische functies en tijdfuncties

Manuele bediening

Voeding via KNX-bus

Aansluiting van ingangen en uitgangen via schroefklemmen

Parameter-instellingen vanaf ETS 5 voor integratie in KNX-systemen

De productdatabase kan worden gedownload van de B.E.G. website of rechtstreeks worden geïmporteerd uit de ETS online catalogus

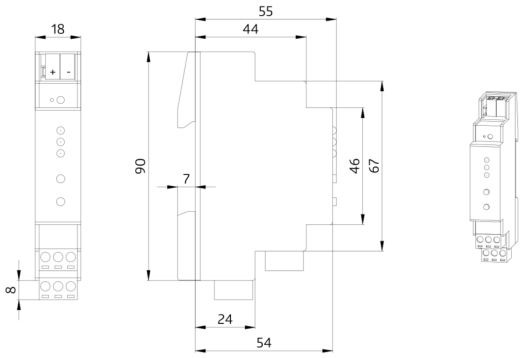
18
55
44
90
7
46
67
8
24
54

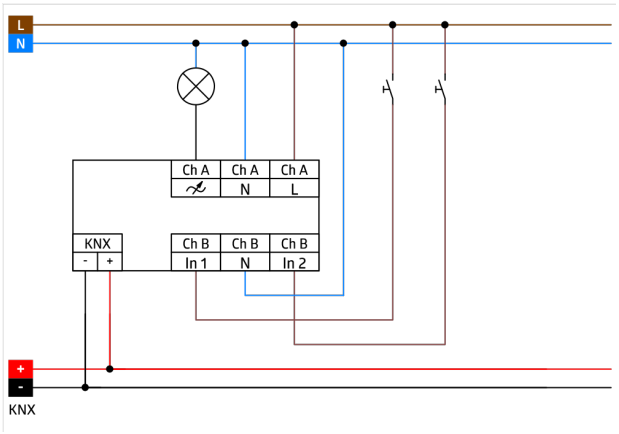
L
N
Ch A
Ch A
Ch A
N
L
KNX
-
+
Ch B
Ch B
Ch B
In 1
N
In 2
+
-
KNX