B.E.G. LUXOMAT® net



SA4 - 230 / 16 / H / KNXs REG

93224 EAN: 4007529932245

4-voudige KNX-schakelactor van industriële kwaliteit voor de DIN-rail, met vier potentiaalvrije 16 A-uitgangen en een hoge inschakelstroomcapaciteit tot 600 A.

Bestelgegevens

Omschrijving	Kleur	Art.nr.
SA4 - 230 / 16 / H / KNXs REG	-	93224

Technische gegevens

Spanning:	via de KNX bus
Afmetingen:	90 x 72 x 64 mm (4 TE)
Stroomverbruik:	5 mA typisch 20 mA max.
Typisch verbruik:	0.15 W
Beschermingsgraad/-klasse:	IP20 / Klasse II
Omgevingstemperatuur:	-5 °C tot +45 °C
Kleur:	-
KNX TP 256:	Ja
KNX Secure:	Ja
Aansluitingen en kabels:	Busklem KNX zwart/rood 0.2 ... 4.0 mm² stug 0.25 ... 2.5 mm² soepele kern (met of zonder adereindhuls)
op elk kanaal	
Schakelvermogen:	3680 W, cos φ = 1 max. inschakelstroom Ip (150 µs) = 600 A
Contacttype:	µ-contacten, potentiaalvrij maakcontact/NO
Uitgangen:	4 schakel uitgangen

Productinformatie

Schakelactor voor het schakelen van belastingen

KNX Secure ready

Industriële kwaliteit

KNX-inbouwmodule met een breedte van 4 TE voor DIN-rail montage (TH 35 volgens EN 60715) in de verdeelkast.

4 onafhankelijke, potentiaalvrije maakcontacten

Schakelcontacten zijn geoptimaliseerd voor capacitieve belastingen

uren teller

schakelspeelteller

8 scènefuncties per kanaal

Omvangrijke logicafuncties

Vergrendelingsfuncties

veiligheidsfuncties

Trappenhuis- en knipperfunctie

In- en uitschakelvertragingen

Schakelaars maken ook zonder bus spanning handmatig schakelen mogelijk.

Voeding via de KNX-bus

De uitgangen zijn aangesloten via schroefklemmen

De productdatabase kan worden gedownload van de B.E.G. website of rechtstreeks worden geïmporteerd uit de ETS online catalogus

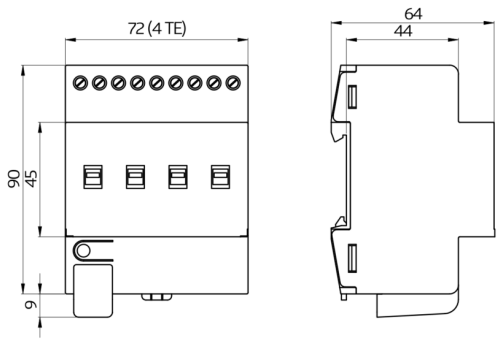
72 (4 TE)
64
44
90
45
9

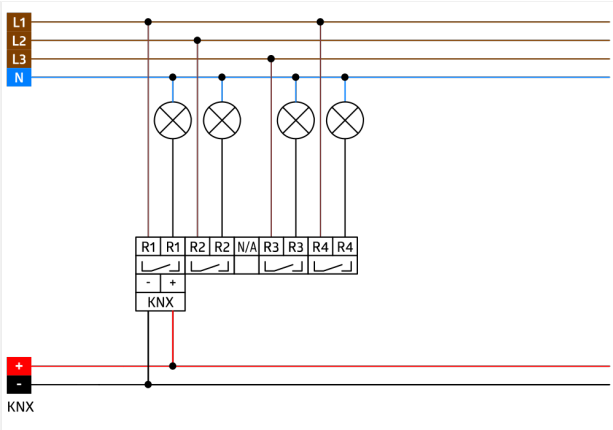
L1
L2
L3
N
R1
R1
R2
R2
N/A
R3
R3
R4
R4
-
+
KNX
+
-
KNX