B.E.G. LUXOMAT® net



SA4 - 230 / 16 / H / KNX REG

90136 EAN: 4007529901364

Schakelactor voor het schakelen van belastingen

Schakelcontacten zijn geoptimaliseerd voor capacitieve belastingen

Schakelaars maken ook zonder bus spanning handmatig schakelen mogelijk.

Bestelgegevens

Omschrijving	Kleur	Art.nr.
SA4 - 230 / 16 / H / KNX REG	grijs	90136

Technische gegevens

Spanning:	via de KNX bus
Afmetingen:	90 x 72 x 64 mm (4 TE)
Stroomverbruik:	5 mA typisch 20 mA max.
Typisch verbruik:	0.15 W
Beschermingsgraad/-klasse:	IP20 / Klasse II
Omgevingstemperatuur:	-5 °C tot +45 °C
Kleur:	grijs
KNX TP 256:	Ja
Aansluitingen en kabels:	0.2 ... 4.0 mm² stug 0.25 ... 2.5 mm² soepele kern (met of zonder adereindhuls)
op elk kanaal	
Schakelvermogen:	3680 W, cos φ = 1 max. inschakelstroom Ip (150 µs) = 600 A
Contacttype:	µ-contacten, potentiaalvrij maakcontact/NO
Uitgangen:	90136= 4 schakel uitgangen

Productinformatie

Schakelactor voor het schakelen van belastingen

KNX-inbouwapparaat met een breedte van 4 TE (SA4 - 230 / 16 /) of 8 TE (SA8 - 230 / 16 /) voor montage op DIN-rail (TH 35 volgens EN 60715) voor montage in de verdeelkast.

Het apparaat heeft vier (SA**4** - 230 / 16 /) of acht (SA**8** - 230 / 16 /) onafhankelijke potentiaalvrije normaal open contacten.

Schakelcontacten zijn geoptimaliseerd voor capacitieve belastingen

Schakelaars maken ook zonder bus spanning handmatig schakelen mogelijk.

De schakelactor wordt gevoed door de KNX-bus en heeft geen extra voeding nodig.

De uitgangen zijn aangesloten via schroefklemmen

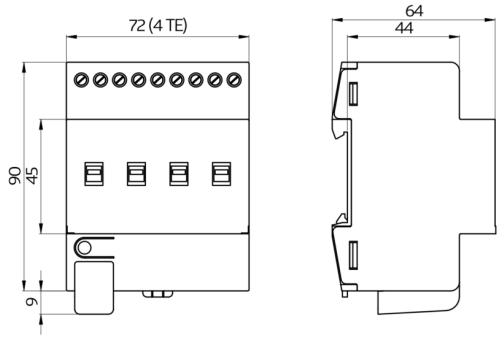
72 (4 TE)
90
45
9
64
44