B.E.G. LUXOMAT®



PICO-S-IB

92700 EAN: 4007529927005

Slave PIR-bewegingsmelder met 360°-detectie en een bereik tot Ø10 m (78 m²), IP65

Bestelgegevens

Omschrijving	Kleur	Art.nr.
PICO-S-IB	wit	92700

Technische gegevens

Spanning:	110 – 240 V AC 50 / 60 Hz
Afmetingen:	Ø 33 x 60 mm
Typisch verbruik:	ca. 0.3 W
Detectiebereik:	horizontaal 360° (Plafondmontage)
Reikwijdte:	max. Ø 10 m dwars max. Ø 6 m frontaal max. Ø 4 m zittend
Detectiezone voor dwars langs de melder lopen:	78 m² / 2.5 m Montagehoogte
Montagehoogte min./max./aanbevolen:	2 m / 5 m / 2.5 m
Beschermingsgraad/-klasse:	IP65 / Klasse II
Slagvastheid:	IK04
Omgevingstemperatuur:	-25 °C tot +50 °C
Behuizing:	polycarbonaat, UV-bestendig
Kleur:	wit mat, overeenkomstig RAL9010
Kabellengte:	130 cm
Pulsduur:	9 s

Productinformatie

Mini-slavemelder met een geïntegreerde voedingseenheid, voor aansluiting op een mastermelder

Geschikt voor vochtige ruimtes

Zendt een inschakelpuls naar de Master melder zodra een beweging wordt gedetecteerd, ongeacht de ingestelde lichtwaarde

Compatibel met 230 V mastermelders, zie voor uitzonderingen de betreffende mastermelder.

Montage met klemmen (meegeleverd) voor in armaturen of met veerklemmen voor verlaagde plafonds

Toepassingsvoorbeelden:
kantoren, vergaderzalen, ziekenhuizen, scholen

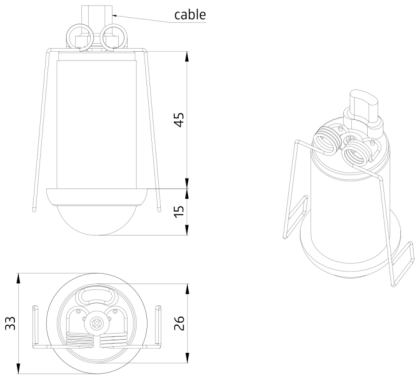
cable
45
15
33
26

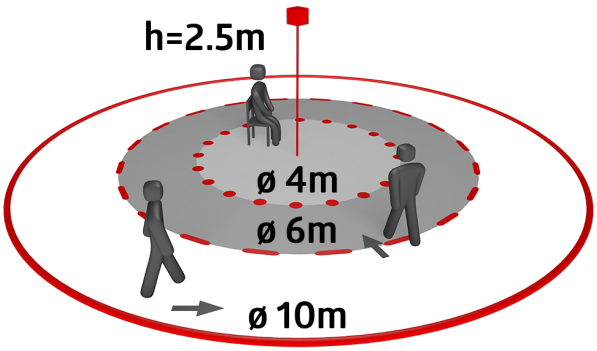
h=2.5m
ø 4m
ø 6m
ø 10m

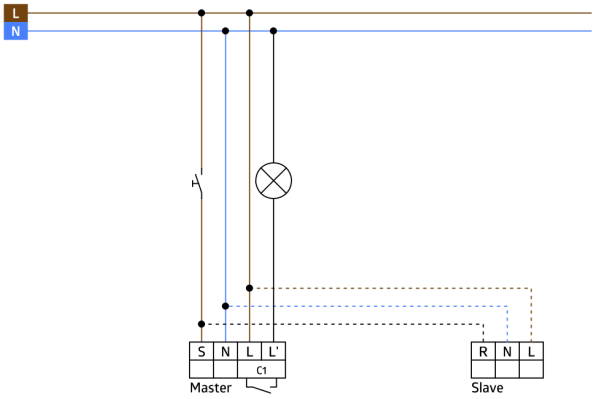
L
N
S
N
L
L'
C1
Master
R
N
L
Slave