B.E.G. LUXOMAT® net



PICO-DALI-SYS-IB

93909 EAN: 4007529939091

DALI-SYS PIR-multisensor met 360°-detectie en een bereik tot Ø10 m (78 m²), voor integratie in DALI-SYS-systemen

Bestelgegevens

Omschrijving	Kleur	Art.nr.
PICO-DALI-SYS-IB	wit	93909

Accessoires

Omschrijving	Kleur	Art.nr.
Montage set PICO	wit	93775
Montage set PICO	zwart	93778
Montage set PICO	verkeerswit	93777
Montage set PICO	antraciet	93776

Technische gegevens

Spanning:	via de DALI Bus, max. 22.5 V DC
Afmetingen:	Ø 33 x 27 mm
Parameterisatie:	B.E.G. DALI-SYS ROUTER / B.E.G. DALI-SYS PC-Tools
Stroomverbruik:	2 mA
Detectiebereik:	horizontaal 360° (Plafondmontage)
Reikwijdte:	max. Ø 10 m dwars max. Ø 6 m frontaal max. Ø 4 m zittend
Detectiezone voor dwars langs de melder lopen:	78 m² / 2.5 m Montagehoogte
Montagehoogte min./max./aanbevolen:	2 m / 5 m / 2.5 m
Beschermingsgraad/-klasse:	IP20 / Klasse II
Slagvastheid:	IK04
Omgevingstemperatuur:	-25 °C tot +55 °C
Behuizing:	polycarbonaat, UV-bestendig
Kleur:	wit, overeenkomstig RAL9010
Nalooptijd:	1 s – 120 min
Orientatieverlichting:	5 – 100 % / 1 min – 120 min / ∞
Valeur de consigne de luminosité:	5 – 2500 Lux

Productinformatie

Mini DALI multisensor met slechts 11 mm inbouwdiepte voor bijvoorbeeld installatie in verlichtingsarmaturen

Voeding via de DALI-bus

Naadloze integratie in het modulaire B.E.G. LUXOMAT®net DALI-SYS

Detectiezone kan uitgebreid worden door de Master-Slave modus

Halfautomatisch-, volautomatisch- of schemerschakelaar modus

Daglichtafhankelijke regeling of geschakelde uitgang

Guided Light PLUS, Soft Start PLUS, Oriëntatie verlichting PLUS

Fabrieksinstellingen voor eenvoudige in-bedrijfsname

De volledige functionaliteit kan alleen worden geactiveerd met andere producten van B.E.G. LUXOMAT®net DALI-SYS

Dit artikel is een onderdeel van een lichtregelsysteem van B.E.G., dat het gebruik van DALI voorschakelapparatuur (armaturen, relais) van andere fabrikanten ondersteunt

Het gebruik van DALI applicatiecontrollers van andere fabrikanten wordt niet ondersteund

Het gebruik van DALI-ingangen (sensoren, drukknoppen) van andere fabrikanten wordt niet ondersteund

Extra systeemonderdelen (hardware) van B.E.G. zijn vereist

Bijkomende diensten (planning, inbedrijfstelling en onderhoud) van B.E.G. zijn vereist

Toepassingsvoorbeelden:
entree ruimtes, kleine kantoren, vergaderzalen, trappenhuis, toiletten, technische ruimtes, kantoortuinen

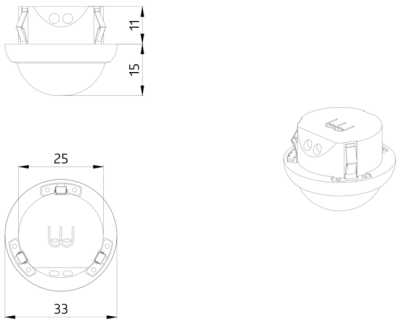
11
15
25
33

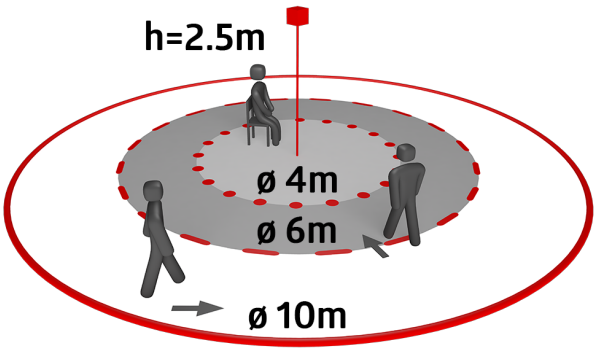
h=2.5m
ø 4m
ø 6m
ø 10m

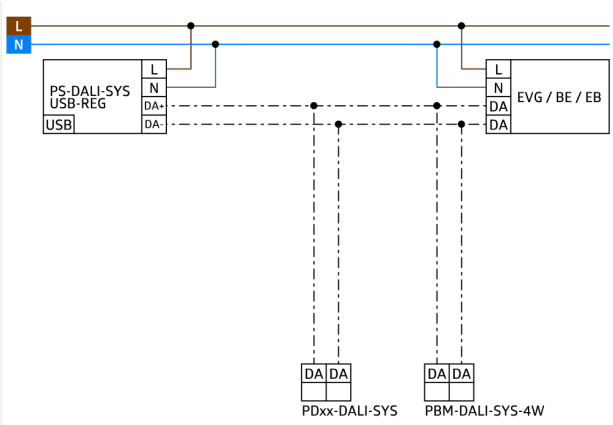
L
N
PS-DALI-SYS
USB-REG
USB
L
N
DA+
DA-
L
N
DA
DA
EVG / BE / EB
DA DA
PDxx-DALI-SYS
DA DA
PBM-DALI-SYS-4W

Accessoires

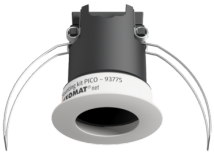

Montage set PICO
Art.nr.: 93775

Afmetingen: Ø 45 x 50 mm
Beschermingsgraad/-klasse: IP20
Behuizing: polycarbonaat, UV-bestendig



Montage set PICO
Art.nr.: 93778

Afmetingen: Ø 45 x 50 mm
Beschermingsgraad/-klasse: IP20
Behuizing: polycarbonaat, UV-bestendig



Montage set PICO
Art.nr.: 93777

Afmetingen: Ø 45 x 50 mm
Beschermingsgraad/-klasse: IP20
Behuizing: polycarbonaat, UV-bestendig



Montage set PICO
Art.nr.: 93776

Afmetingen: Ø 45 x 50 mm
Beschermingsgraad/-klasse: IP20
Behuizing: polycarbonaat, UV-bestendig