B.E.G. LUXOMAT® net



PD5N-LAMELLA-BMS2 DALI-2 BB

93358 EAN: 4007529933587

DALI-2 (BMS) PIR-multisensor met 360°-detectie en een bereik tot Ø10 m (78 m²), DALI-2-invoerapparaat voor lamellenplafonds

Bestelgegevens

Omschrijving	Kleur	Art.nr.
PD5N-LAMELLA-BMS2 DALI-2 BB	zwart	93358

Technische gegevens

Spanning:	via de DALI Bus, max. 22.5 V DC
Afmetingen:	55 x 20 x 44 mm
Parameterisatie:	via de DALI-Bus met een applicatie die DALI Multi sensors ondersteund volgens IEC62386, parts 101, 103, 303 and 304
Stroomverbruik:	4.5 mA
Vestigingstijd:	200 ms
Detectiebereik:	horizontaal 360° (Plafondmontage)
Reikwijdte:	max. Ø 12 m dwars max. Ø 5 m frontaal max. Ø 4 m zittend
Detectiezone voor dwars langs de melder lopen:	110 m² / 2.5 m Montagehoogte
Montagehoogte min./max./aanbevolen:	2 m / 5 m / 2.5 m
Beschermingsgraad/-klasse:	IP20 / Klasse II
Lichtmeting uitgave:	0 - 4095 Lux, Gemengd licht meting
Omgevingstemperatuur:	-25 °C tot +50 °C
Behuizing:	polycarbonaat, UV-bestendig
Kleur:	zwart, overeenkomstig RAL9005
Kabellengte:	300 mm
Aansluitingen en kabels:	plug WAGO 890-1112

Productinformatie

DALI-2 multisensor (invoerapparaat) voor installatie in lamellenplafonds of armaturen

DALI-2 gecertificeerd product

Voeding via de DALI-bus

DALI Multimastertechnologie volgens IEC 62386, deel 103

Variabele 0 geeft informatie over aanwezigheid en beweging volgens IEC 62386 Deel 303 op de DALI-bus.

Variabele 1 bevat LUX-waarden volgens IEC 62386 deel 304 op de DALI-bus.

Variabele 2 tot 6 geven informatie over het indrukken van bedieningsknoppen van een compatibele mini-IR-afstandsbediening volgens IEC 62386 Deel 301 op de DALI-bus

Parameter-instelling is mogelijk via een geschikte multimaster applicatiecontroller van een andere fabrikant. Deze controller moet IEC 62386 deel 101/103/301/303/304 ondersteunen.

Clipbevestiging voor eenvoudige en uniforme montage

Voorgemonteerde aansluitkabel met insteeksysteem

Gemengd lichtmeting door een interne en externe lichtsensor

Individuele aanpassing van de gevoeligheid van de PIR sensors

Status LED's kunnen geactiveerd / gedeactiveerd worden

De weging van de lichtsensoren kan worden aangepast

De Bitresolutie van de lichtsensor is instelbaar

De reflectiefactor is instelbaar voor berekende luxwaarde

Aparte en krachtige lokalisatie-LED voor een snelle en veilige inbedrijfstelling

Toepassingsvoorbeelden:
trappenhuis, kleine kantoren, kantoortuinen, vergaderzalen, classrooms/seminar Rooms

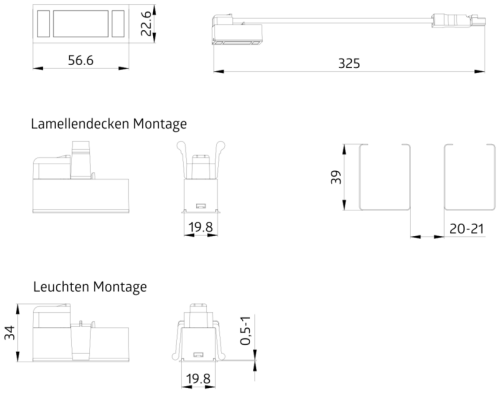
22.6
56.6
325
Lamellendecken Montage
19.8
39
20-21
Leuchten Montage
34
19.8
0.5-1

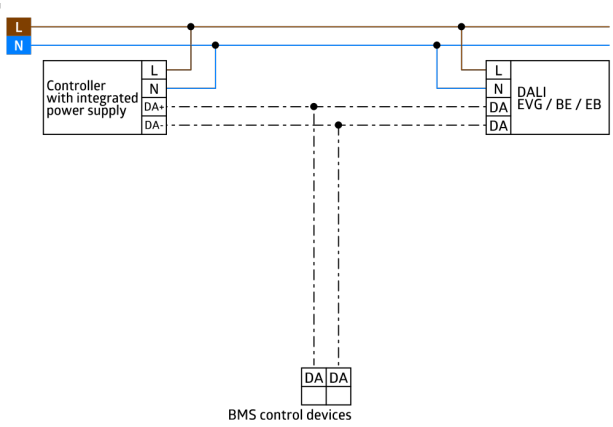
L
N
Controller with integrated power supply
L
N
DA+
DA-
L
N
DA
DA
DALI EVG / BE / EB
DA
DA
BMS control devices

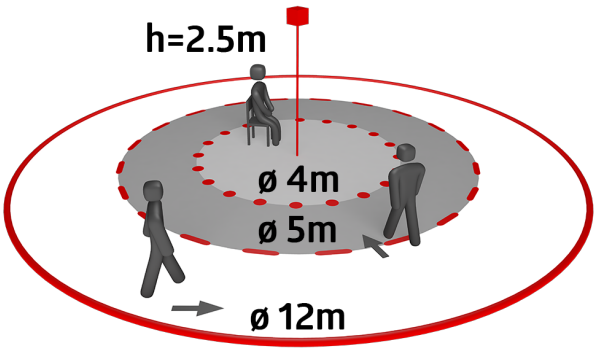
h=2.5m
ø 4m
ø 5m
ø 12m