B.E.G. LUXOMAT® net



PD4N-CAS Set
93474-93742

CASAMBI-compatibele PIR-bewegingsmelder met 360°-detectie en een bereik tot Ø24 m (450 m²)

Bestelgegevens

Omschrijving	Kleur	Art.nr.
PD4N-CAS	wit	93474
Corridor lens PD4N type A, Afdekring	verkeerswit	93742

Technische gegevens

Spanning:	230 V AC ±10% 50 Hz
Afmetingen:	Ø 106 x 95 mm
Parameterisatie:	Casambi App
Typisch verbruik:	0.5 W
Detectiebereik:	**horizontaal 360° (Plafondmontage) (93742)**
Reikwijdte:	**max. Ø 40 m dwars max. Ø 20 m frontaal (93742)**
Detectiezone voor dwars langs de melder lopen:	**250 m² / 2.5 m Montagehoogte (93742)**
Montagehoogte min./max./aanbevolen:	**2.4 m / 2.6 m / 2.5 m (93742)**
Beschermingsgraad/-klasse:	IP20 / Klasse II
Slagvastheid:	IK04
Omgevingstemperatuur:	-5 °C tot +45 °C
Behuizing:	polycarbonaat, UV-bestendig
Kleur:	**verkeerswit mat, overeenkomstig RAL9016 (93742)**
Aantal PIR sensoren:	4
Kanaal 1 (lichtsturing)	
Nalooptijd:	1 s – 60 min
Valeur de consigne de luminosité:	1 – 4000 Lux
Gemengd licht meting:	Gemengd licht meting

Productinformatie

Set : PD4N-CAS + Corridor lens PD4N type A, Afdekring verkeerswit mat, overeenkomstig RAL9016

Casambi-aanwezigheidsmelder

Aparte en krachtige lokalisatie-LED voor een snelle en veilige inbedrijfstelling

Gemengd lichtmeting door een interne en externe lichtsensor

Verhouding tussen interne en externe lichtsensor kan worden aangepast aan de toepassing

Aanpassen van de reflector factor en ingeven van de licht sterkte van de display in de actuele lichtsterkte in de app.

Het detectiegebied kan worden uitgenbreid met andere B.E.G. Casambi-melders

Individuele aanpassing van de detectiegevoeligheid van elke PIR-sensor

Detectiebereik kan met afdeklamellen worden verkleind

Eenvoudige programmering met de Casambi smartphone app.

Inclusief voorgemonteerde veerklem met trekontlasting en contactbeschermkap voor plafondinbouw

Optionele accessoires voor opbouw montage leverbaar

Accessoires voor wandmontage optioneel leverbaar

Extra accessoires voor kleuraanpassing zijn optioneel leverbaar

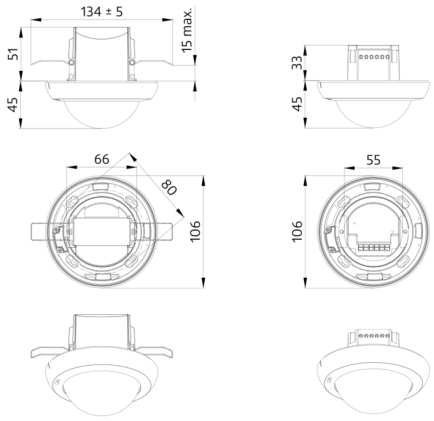

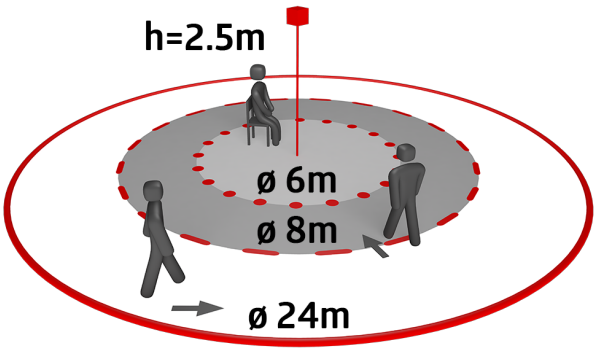

CASAMBI

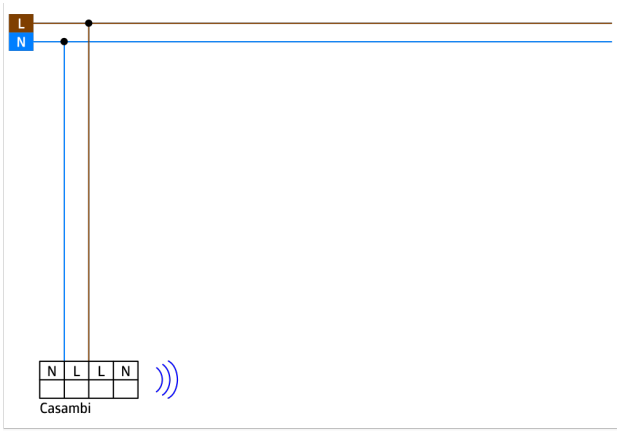
L
N
N
L
L
N
Casambi

Stel in

Om de bundel volgens de technische specificatie te ontvangen, bestelt u de genoemde items.



PD4N-CAS
Art.nr.: 93474

Spanning: 230 V AC ±10% 50 Hz
Afmetingen: Ø 106 x 95 mm
Parameterisatie: Casambi App



Corridor lens PD4N type A, Afdekring
Art.nr.: 93742

Detectiebereik: horizontaal 360° (Plafondmontage)
Reikwijdte: max. Ø 40 m dwars
max. Ø 20 m frontaal
Detectiezone voor dwars langs de melder lopen: 250 m² / 2.5 m Montagehoogte