

PD3N-1C-IB Micro

92184 EAN: 4007529921843

230 V PIR-bewegingsmelder met een detectiehoek van 360° en een bereik tot Ø 10 m (78 m²), met geluidssensor en op afstand bedienbaar

Bestelgegevens

Omschrijving	Kleur	Art.nr.
PD3N-1C-IB Micro	wit	92184

Toepassingsgebieden

- toiletten
- technische ruimtes

Accessoires

Omschrijving	Kleur	Art.nr.
RC-filter	wit	10880
Mini RC-filter		10882
BLE-IR-Adapter	zwart	93067
IR-PD3N	-	92105
IR-PD-Mini	-	92159
Beschermingskorf BSK (Ø 200 x 90 mm)	wit	92199
Vierkant designraam PD3N-IB	wit	92991
Afdekring PD3N IB	gitzwart	93086
Afdeklamellen PD2N/PD3N		37367

Technische gegevens

Spanning:	110 – 240 V AC 50 / 60 Hz
Afmetingen:	Ø 83 x 81 mm
Typisch verbruik:	ca. 0.5 W
Detectiebereik:	horizontaal 360° (Plafondmontage)
Reikwijdte:	max. Ø 10 m dwars max. Ø 6 m frontaal max. Ø 4 m zittend
Detectiezone voor dwars langs de melder lopen:	78 m² / 2.5 m Montagehoogte
Montagehoogte min./max./aanbevolen:	2 m / 5 m / 2.5 m
Beschermingsgraad/-klasse:	IP23 / Klasse II
Slagvastheid:	IK04
Omgevingstemperatuur:	-25 °C tot +50 °C
Behuizing:	polycarbonaat, UV-bestendig
Kleur:	wit mat, overeenkomstig RAL9010
Kanaal 1 (lichtsturing)	
Schakelvermogen:	2300 W, cos φ = 1 1150 VA, cos φ = 0.5 800 W LED max. inschakelstroom Ip (20 ms) = 165 A max. inschakelstroom Ip (200 µs) = 800 A
Contacttype:	1x µ-contact, maakcontact/NO met wolfraam-voorloopcontact
Nalooptijd:	30 s – 30 min, impuls
Inschakeldrempel:	10 – 2000 Lux

Productinformatie

Met een afstandsbediening programmeerbare plafondbewegingsmelder met een geïntegreerde akoestische sensor

Eén kanaal voor het schakelen van verlichting

Schakelen op de nul doorgang

Speciaal optisch systeem voor herkenning van zelfs de kleinste bewegingen

Extra functies met optionele afstandsbediening instelbaar

Toepassingsvoorbeelden:
toiletten, technische ruimtes

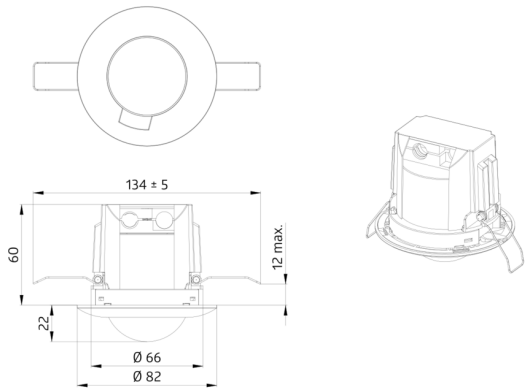
134 ± 5
60
12 max.
22
Ø 66
Ø 82

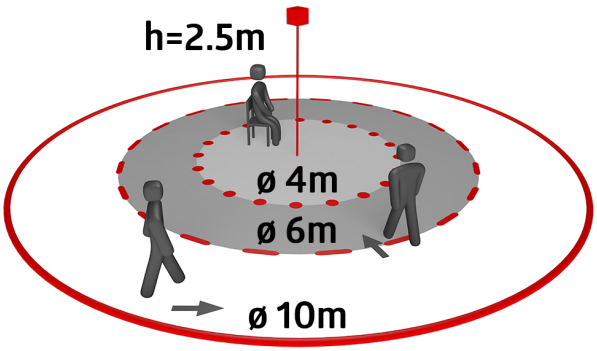
h=2.5m
ø 4m
ø 6m
ø 10m

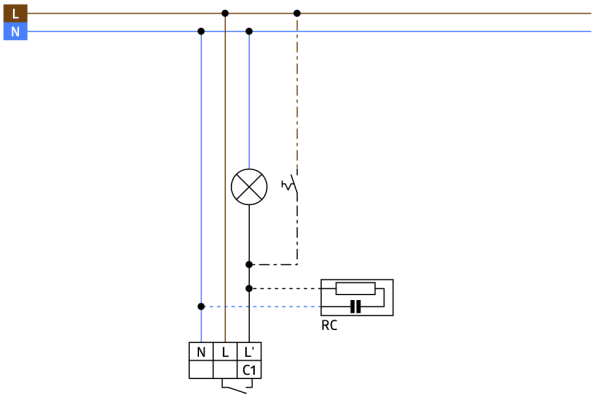
L
N
RC
N
L
L'
C1

Accessoires



RC-filter
Art.nr.: 10880

Spanning: 230 V AC ±10%
Afmetingen: 38 x 12 x 26 mm
Beschermingsgraad/-klasse: IP20 / Klasse II



Mini RC-filter
Art.nr.: 10882

Spanning: 230 V AC ±10%
Afmetingen: 50 x 23 x 8 mm
Beschermingsgraad/-klasse: IP20 / Klasse II



BLE-IR-Adapter
Art.nr.: 93067

Afmetingen: 40 x 55 x 103 mm
Kleur: zwart
Frequentie: 2.4 GHz ISM band, GFSK
0.2 dBm + 5.3 dBi = 5.5 dBm

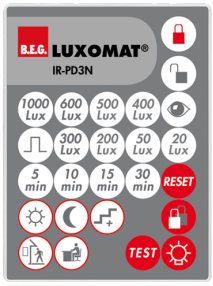

IR-PD3N
Art.nr.: 92105

Afmetingen: 80 x 60 x 8 mm
Kleur: -
Accu: Lithium 3.0 V
0 mAh



IR-PD-Mini
Art.nr.: 92159

Afmetingen: 57 x 35 x 7 mm
Kleur: -
Accu: Lithium 3.0 V
0 mAh

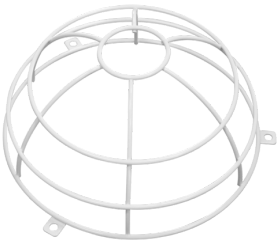

Beschermingskorf BSK (Ø 200 x 90 mm)
Art.nr.: 92199

Afmetingen: Ø 200 x 90 mm
Slagvastheid: IK09
Behuizing: gecoate stalen korf



Vierkant designraam PD3N-IB
Art.nr.: 92991

Afmetingen: 83 x 83 x 8 mm
Behuizing: polycarbonaat, UV-bestendig
Kleur: wit mat, overeenkomstig RAL9010



Afdekring PD3N IB
Art.nr.: 93086

Afmetingen: Ø 83 x 6 mm
Behuizing: polycarbonaat, UV-bestendig
Kleur: gitzwart mat, overeenkomstig RAL9005

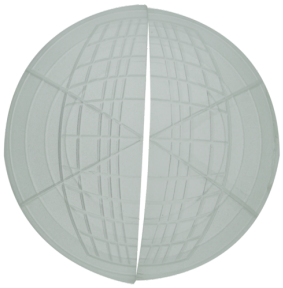

Afdeklamellen PD2N/PD3N
Art.nr.: 37367

Behuizing: ABS