B.E.G. LUXOMAT® net



PD2N-BMS-VZ DALI-2
Set 93544-93761-92199

DALI-2 (BMS) PIR-aanwezigheidsdetector met 360°-detectie en een bereik tot Ø10 m (78 m²), DALI-2-invoerapparaat

Bestelgegevens

Omschrijving	Kleur	Art.nr.
PD2N-BMS-VZ DALI-2	wit	93544
Afdekring PD2N VZ	antraciet	93761
Beschermingskorf BSK (Ø 200 x 90 mm)	wit	92199

Technische gegevens

Spanning:	via de DALI Bus, max. 22.5 V DC
Afmetingen:	**Ø 200 x 90 mm (92199)**
Parameterisatie:	via de DALI-Bus met een applicatie die DALI Multi sensors ondersteund volgens IEC62386, parts 101, 103, 303 and 304
Stroomverbruik:	7 mA
Vestigingstijd:	200 ms
Detectiebereik:	horizontaal 360° (Plafondmontage)
Reikwijdte:	max. Ø 10 m dwars max. Ø 6 m frontaal max. Ø 4 m zittend
Detectiezone voor dwars langs de melder lopen:	78 m² / 2.5 m Montagehoogte
Montagehoogte min./max./aanbevolen:	2 m / 5 m / 2.5 m
Beschermingsgraad/-klasse:	IP20 / Klasse II
Slagvastheid:	**IK09 (92199)**
Lichtmeting uitgave:	0 - 4095 Lux, Gemengd licht meting
Omgevingstemperatuur:	-25 °C tot +55 °C
Behuizing:	**polycarbonaat, UV-bestendig + gecoate stalen korf (92199)**
Kleur:	**antraciet mat, overeenkomstig RAL7016 (93761)**

Productinformatie

Set : PD2N-BMS-VZ DALI-2 + Afdekring PD2N VZ antraciet mat, overeenkomstig RAL7016 + Beschermingskorf BSK (Ø 200 x 90 mm) wit

DALI-2 multisensor (input device)

DALI-2 gecertificeerd product

Voeding via de DALI-bus

Aparte en krachtige lokalisatie-LED voor een snelle en veilige inbedrijfstelling

DALI Multimastertechnologie volgens IEC 62386, deel 103

Variabele 0 geeft informatie over aanwezigheid en beweging volgens IEC 62386 Deel 303 op de DALI-bus.

Variabele 1 bevat LUX-waarden volgens IEC 62386 deel 304 op de DALI-bus.

Parameter-instelling is mogelijk via een geschikte multimaster applicatiecontroller van een andere fabrikant. Deze controller moet IEC 62386 deel 103/303/304 ondersteunen.

Gemengd lichtmeting door een interne en externe lichtsensor

Detectiebereik kan met afdeklamellen worden verkleind

Individuele aanpassing van de gevoeligheid van de PIR sensors

Status LED's kunnen geactiveerd / gedeactiveerd worden

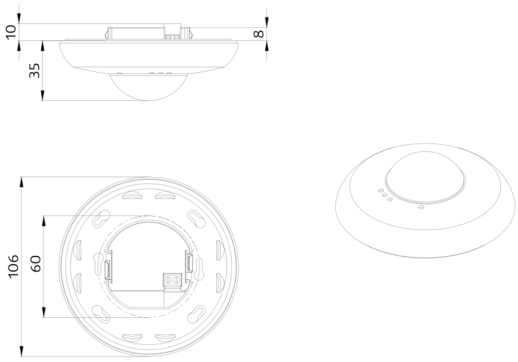
10
8
35
106
60

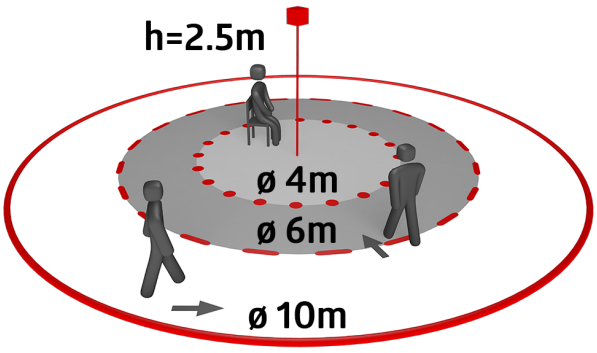
h=2.5m
ø 4m
ø 6m
ø 10m

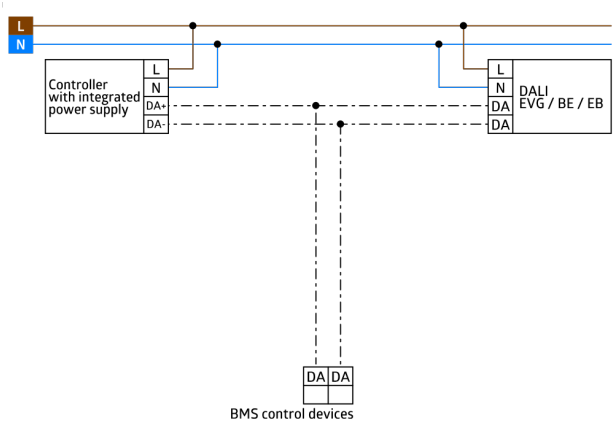
L
N
Controller
with integrated
power supply
L
N
DA+
DA-
L
N
DA
DA
DALI
EVG / BE / EB
DA
DA
BMS control devices

Stel in

Om de bundel volgens de technische specificatie te ontvangen, bestelt u de genoemde items.



PD2N-BMS-VZ DALI-2
Art.nr.: 93544

Spanning: via de DALI Bus, max. 22.5 V DC
Afmetingen: Ø 106 x 42 mm
Parameterisatie: via de DALI-Bus met een applicatie die DALI Multi sensors ondersteund volgens IEC62386, parts 101, 103, 303 and 304

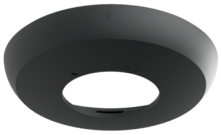

Afdekring PD2N VZ
Art.nr.: 93761

Afmetingen: Ø 106 x 20 mm
Slagvastheid: IK05
Behuizing: polycarbonaat, UV-bestendig

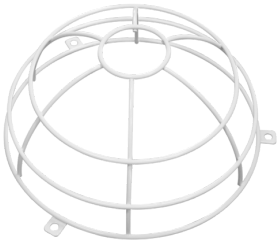

Beschermingskorf BSK (Ø 200 x 90 mm)
Art.nr.: 92199

Afmetingen: Ø 200 x 90 mm
Slagvastheid: IK09
Behuizing: gecoate stalen korf