B.E.G. LUXOMAT® net



PD2N-BMS-VZ DALI-2

93544 EAN: 4007529935444

DALI-2 (BMS) PIR-aanwezigheidsdetector met 360°-detectie en een bereik tot Ø10 m (78 m²), DALI-2-invoerapparaat

Bestelgegevens

Omschrijving	Kleur	Art.nr.
PD2N-BMS-VZ DALI-2	wit	93544

Accessoires

Omschrijving	Kleur	Art.nr.
OB montage set IP54 PD2N- / PD4N-VZ	zwart	93753
OB montage set IP54 PD2N- / PD4N-VZ	verkeerswit	93752
OB montage set IP54 PD2N- / PD4N-VZ	antraciet	93751
OB montage set IP54 PD2N- / PD4N-VZ	wit	93307
Afdekring PD2N VZ	zwart	93763
Afdekring PD2N VZ	verkeerswit	93762
Afdekring PD2N VZ	antraciet	93761
Afdekring PD2N VZ	wit	93760
Beschermingskorf BSK (Ø 200 x 90 mm)	wit	92199
Afdeklamellen PD2N/PD3N		37367

Technische gegevens

Spanning:	via de DALI Bus, max. 22.5 V DC
Afmetingen:	Ø 106 x 42 mm
Parameterisatie:	via de DALI-Bus met een applicatie die DALI Multi sensors ondersteund volgens IEC62386, parts 101, 103, 303 and 304
Stroomverbruik:	7 mA
Vestigingstijd:	200 ms
Detectiebereik:	horizontaal 360° (Plafondmontage)
Reikwijdte:	max. Ø 10 m dwars max. Ø 6 m frontaal max. Ø 4 m zittend
Detectiezone voor dwars langs de melder lopen:	78 m² / 2.5 m Montagehoogte
Montagehoogte min./max./aanbevolen:	2 m / 5 m / 2.5 m
Beschermingsgraad/-klasse:	IP20 / Klasse II
Slagvastheid:	IK05
Lichtmeting uitgave:	0 - 4095 Lux, Gemengd licht meting
Omgevingstemperatuur:	-25 °C tot +55 °C
Behuizing:	polycarbonaat, UV-bestendig
Kleur:	wit, overeenkomstig RAL9010

Productinformatie

DALI-2 multisensor (input device)

DALI-2 gecertificeerd product

Voeding via de DALI-bus

Aparte en krachtige lokalisatie-LED voor een snelle en veilige inbedrijfstelling

DALI Multimastertechnologie volgens IEC 62386, deel 103

Variabele 0 geeft informatie over aanwezigheid en beweging volgens IEC 62386 Deel 303 op de DALI-bus.

Variabele 1 bevat LUX-waarden volgens IEC 62386 deel 304 op de DALI-bus.

Parameter-instelling is mogelijk via een geschikte multimaster applicatiecontroller van een andere fabrikant. Deze controller moet IEC 62386 deel 103/303/304 ondersteunen.

Gemengd lichtmeting door een interne en externe lichtsensor

Detectiebereik kan met afdeklamellen worden verkleind

Individuele aanpassing van de gevoeligheid van de PIR sensors

Status LED's kunnen geactiveerd / gedeactiveerd worden

Toepassingsvoorbeelden:
trappenhuis, kleine kantoren, kantoortuinen, vergaderzalen, classrooms/seminar Rooms

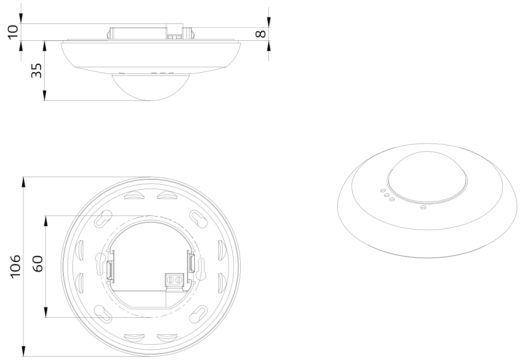
10
8
35
106
60

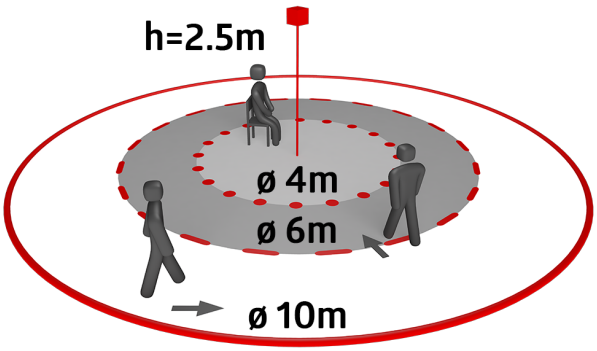
h=2.5m
ø 4m
ø 6m
ø 10m

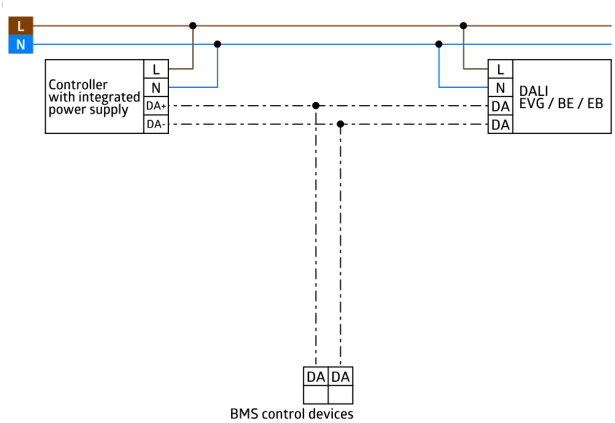
L
N
Controller
with integrated
power supply
L
N
DA+
DA-
L
N
DA
DA
DALI
EVG / BE / EB
DA
DA
BMS control devices

Accessoires



OB montage set IP54 PD2N- / PD4N-VZ
Art.nr.: 93753

Afmetingen: Ø 109 x 19 mm
Beschermingsgraad/-klasse: IP54
Behuizing: polycarbonaat, UV-bestendig



OB montage set IP54 PD2N- / PD4N-VZ
Art.nr.: 93752

Afmetingen: Ø 109 x 19 mm
Beschermingsgraad/-klasse: IP54
Behuizing: polycarbonaat, UV-bestendig



OB montage set IP54 PD2N- / PD4N-VZ
Art.nr.: 93751

Afmetingen: Ø 109 x 19 mm
Beschermingsgraad/-klasse: IP54
Behuizing: polycarbonaat, UV-bestendig



OB montage set IP54 PD2N- / PD4N-VZ
Art.nr.: 93307

Afmetingen: Ø 109 x 19 mm
Beschermingsgraad/-klasse: IP54
Kleur: wit, overeenkomstig RAL9010

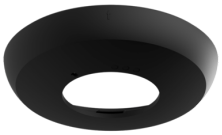

Afdekring PD2N VZ
Art.nr.: 93763

Afmetingen: Ø 106 x 20 mm
Slagvastheid: IK05
Behuizing: polycarbonaat, UV-bestendig

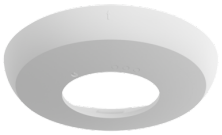

Afdekring PD2N VZ
Art.nr.: 93762

Afmetingen: Ø 106 x 20 mm
Slagvastheid: IK05
Behuizing: polycarbonaat, UV-bestendig

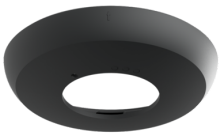

Afdekring PD2N VZ
Art.nr.: 93761

Afmetingen: Ø 106 x 20 mm
Slagvastheid: IK05
Behuizing: polycarbonaat, UV-bestendig

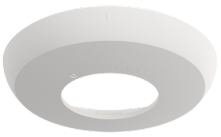

Afdekring PD2N VZ
Art.nr.: 93760

Afmetingen: Ø 106 x 20 mm
Slagvastheid: IK05
Behuizing: polycarbonaat, UV-bestendig

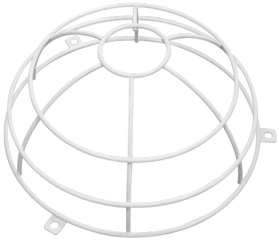

Beschermingskorf BSK (Ø 200 x 90 mm)
Art.nr.: 92199

Afmetingen: Ø 200 x 90 mm
Slagvastheid: IK09
Behuizing: gecoate stalen korf

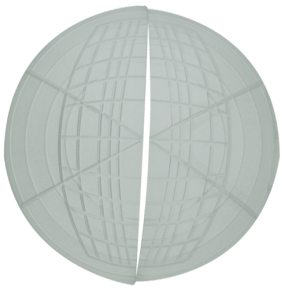

Afdeklamellen PD2N/PD3N
Art.nr.: 37367

Behuizing: ABS