B.E.G. LUXOMAT®



Opbouwsokkel PD11

92121 EAN: 4007529921218

Opbouwdoos

Raadpleeg de beschrijving van het hoofdartikel voor toepasbaarheid / compatibiliteit van de accessoires raad

Bestelgegevens

Omschrijving	Kleur	Art.nr.
Opbouwsokkel PD11	wit	92121

Technische gegevens

Beschermingsgraad/-klasse:	IP54
Behuizing:	polycarbonaat, UV-bestendig
Kleur:	wit

Productinformatie

Opbouwdoos

Raadpleeg de beschrijving van het hoofdartikel voor toepasbaarheid / compatibiliteit van de accessoires raad

Geschikt voor: 92731, 93068, 93522, 93523, ...

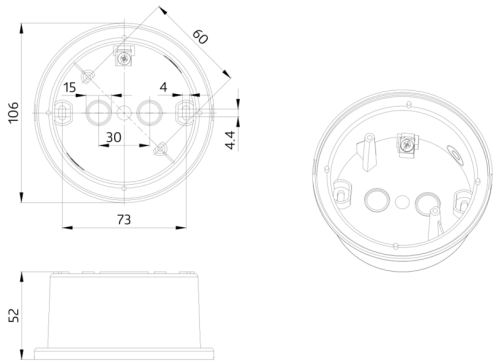
60
15
4
106
30
4.4
73
52