B.E.G. LUXOMAT®



# LC-plus 280

91028 EAN: 4007529910281

230 V PIR-buitenbewegingsmelder met een detectiehoek van 280° en een bereik tot 16 m (620 m²), op afstand bedienbaar

## Bestelgegevens

| Omschrijving | Kleur | Art.nr. |
|---|---|---|
| LC-plus 280 | zwart | 91028 |

## Toepassingsgebieden

- buitenruimtes (ingangen/toegangswegen)
- parkeerplaatsen
- parkeergarages
- hoogbouwmagazijn

## Accessoires

| Omschrijving | Kleur | Art.nr. |
|---|---|---|
| RC-filter | wit | 10880 |
| Mini RC-filter | | 10882 |
| BLE-IR-Adapter | zwart | 93067 |
| IR-LC-plus | - | 92095 |
| IR-LC-Mini | - | 92093 |
| Beschermingskorf BSK (Ø 164 x 143 mm) | wit | 92467 |
| paalbevestiging met bescherming tegen weersinvloeden | Roestvrij staal | 93220 |
| Muurhouder met bescherming tegen weersinvloeden | wit | 93222 |
| Muurhouder met bescherming tegen weersinvloeden | antraciet | 93221 |
| Afdeklamellen LC-plus 280 | | 32698 |

## Technische gegevens

| | |
|---|---|
| Spanning: | 110 – 240 V AC<br>50 / 60 Hz |
| Afmetingen: | 110 x 68 x 78 mm |
| Typisch verbruik: | ca. 0.24 W |
| Detectiebereik: | horizontaal 280° (Plafondmontage) |
| Reikwijdte: | max. 16 m dwars<br>max. 9 m frontaal |
| Detectiezone voor dwars langs de melder lopen: | 620 m² / 2.5 m Montagehoogte |
| Montagehoogte min./max./aanbevolen: | 2 m / 3 m / 2.5 m |
| Beschermingsgraad/-klasse: | IP54 / Klasse II |
| Slagvastheid: | IK02 |
| Omgevingstemperatuur: | -25 °C tot +50 °C |
| Behuizing: | polycarbonaat, UV-bestendig |
| Kleur: | zwart mat, overeenkomstig RAL9005 |
| **Kanaal 1 (lichtsturing)** | |
| Schakelvermogen: | 2000 W, cos φ = 1<br>1000 VA, cos φ = 0.5<br>400 W LED |
| Contacttype: | 1x µ-contact, maakcontact/NO |
| Nalooptijd: | 15 s – 16 min, impuls |
| Inschakeldrempel: | 2 – 500 Lux |

## Productinformatie

Bewegingsmelders met ook een naar beneden gerichte detectie voor volledige monitoring

Beweegbare sensorkop

Schakelen op de nul doorgang

Extra functies met optionele afstandsbediening instelbaar

Eenvoudige montage door de steeksokkel

Detectiebereik kan met afdeklamellen worden verkleind

Inclusief speciale sokkel voor buitenhoekmontage!

Instellingen af fabriek 3 min en 20 Lux

**Toepassingsvoorbeelden:**
buitenruimtes (ingangen/toegangswegen), parkeerplaatsen, parkeergarages, hoogbouwmagazijn

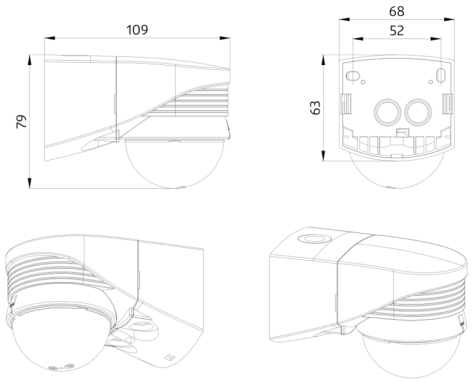
109
79
68
52
63

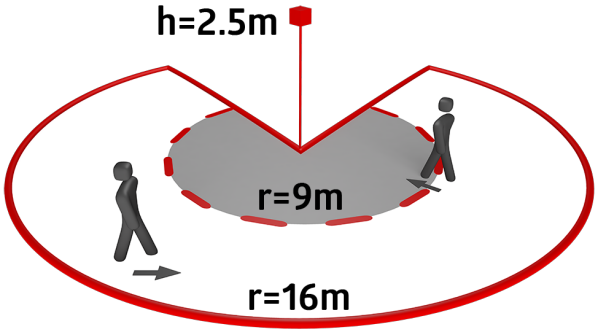
h=2.5m
r=9m
r=16m

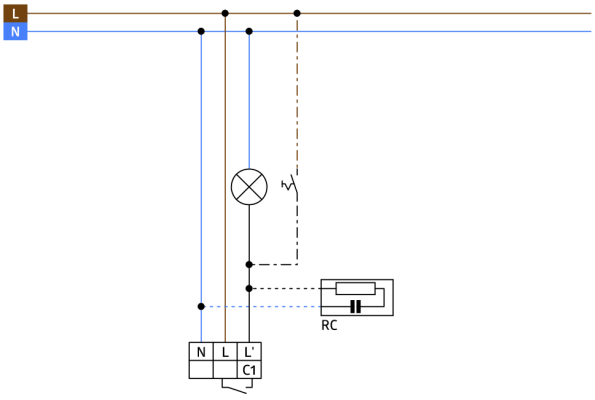
L
N
RC
N
L
L'
C1

## Accessoires



**RC-filter**
Art.nr.: 10880

Spanning: 230 V AC ±10%
Afmetingen: 38 x 12 x 26 mm
Beschermingsgraad/-klasse: IP20 / Klasse II



**Mini RC-filter**
Art.nr.: 10882

Spanning: 230 V AC ±10%
Afmetingen: 50 x 23 x 8 mm
Beschermingsgraad/-klasse: IP20 / Klasse II



**BLE-IR-Adapter**
Art.nr.: 93067

Afmetingen: 40 x 55 x 103 mm
Kleur: zwart
Frequentie: 2.4 GHz ISM band, GFSK
0.2 dBm + 5.5 dBi = 5.5 dBm



**IR-LC-plus**
Art.nr.: 92095

Afmetingen: 80 x 60 x 8 mm
Kleur: -
Accu: Lithium 3.0 V<BR>0 mAh



**IR-LC-Mini**
Art.nr.: 92093

Afmetingen: 57 x 35 x 7 mm
Kleur: -
Accu: Lithium 3.0 V<BR>0 mAh



**Beschermingskorf BSK (Ø 164 x 143 mm)**
Art.nr.: 92467

Afmetingen: Ø 164 x 143 mm
Slagvastheid: IK09
Behuizing: gecoate stalen korf



**paalbevestiging met bescherming tegen weersinvloeden**
Art.nr.: 93220

Afmetingen: 188 x 98 x 134 mm
Behuizing: Roestvrij staal
Kleur: Roestvrij staal



**Muurhouder met bescherming tegen weersinvloeden**
Art.nr.: 93222

Afmetingen: 188 x 98 x 134 mm
Kleur: wit



**Muurhouder met bescherming tegen weersinvloeden**
Art.nr.: 93221

Afmetingen: 188 x 98 x 134 mm
Kleur: antraciet



**Afdeklamellen LC-plus 280**
Art.nr.: 32698

Behuizing: polycarbonaat, UV-bestendig
Kleur: transparant