B.E.G. LUXOMAT®



IR-LC-Mini

92093 EAN: 4007529920938

Mini-infrarood-Afstandsbediening voor de eindgebruiker

Mobiele schakelaar voor het in- en uitschakelen van de verlichting

Met ring voor bevestiging aan een sleutelbos

Bestelgegevens

Omschrijving	Kleur	Art.nr.
IR-LC-Mini	-	92093

Accessoires

Omschrijving	Kleur	Art.nr.
Muurhouder IR-RC	wit	92100

Technische gegevens

Afmetingen:	57 x 35 x 7 mm
Kleur:	-
Accu:	Lithium 3.0 V 0 mAh
Zenderreikwijdte:	**bewolkt/donker:** max. 5 tot 6 m **zonlicht:** max. 2 tot 3 m

Productinformatie

Mini-infrarood-Afstandsbediening voor de eindgebruiker

Mobiele schakelaar voor het in- en uitschakelen van de verlichting

Met ring voor bevestiging aan een sleutelbos

Eenvoudig programmering van de bewegingsmelder LC-plus 280 en de halogeenstralers AL5-LC

De functies van de afstandsbediening worden beschreven bij het betreffende apparaat

Geschikt voor: 91008, 91018, 91028, 91048, 91049, ...

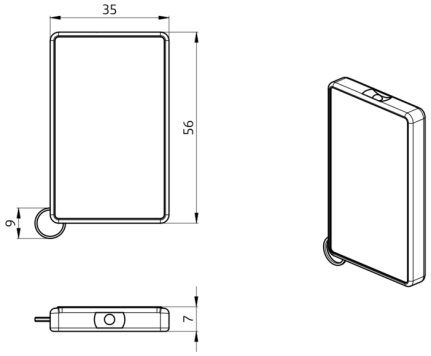
35
56
9
7

Accessoires



Muurhouder IR-RC
Art.nr.: 92100

Afmetingen: 63 x 30 x 19 mm
Behuizing: polycarbonaat, UV-bestendig
Kleur: wit