

IR-HCL2-Mini

93374 EAN: 4007529933747

Mini-infrarood-Afstandsbediening voor de eindgebruiker

Activeert 4 voorgeprogrammeerde scènes en een dynamische HCL-curve

Met ring voor bevestiging aan een sleutelbos

Bestelgegevens

Omschrijving	Kleur	Art.nr.
IR-HCL2-Mini	-	93374

Accessoires

Omschrijving	Kleur	Art.nr.
Muurhouder IR-RC	wit	92100

Technische gegevens

Afmetingen:	57 x 35 x 7 mm
Kleur:	-
Accu:	Lithium 3.0 V 0 mAh
Zenderreikwijdte:	**bewolkt/donker:** max. 5 tot 6 m **zonlicht:** max. 2 tot 3 m

Productinformatie

Mini-infrarood-Afstandsbediening voor de eindgebruiker

Activeert 4 voorgeprogrammeerde scènes en een dynamische HCL-curve

Met ring voor bevestiging aan een sleutelbos

Raadpleeg de beschrijving van het hoofdartikel voor toepasbaarheid / compatibiliteit van de accessoires raad

De functies van de afstandsbediening worden beschreven bij het betreffende apparaat

Geschikt voor: 93484, 93485, ...

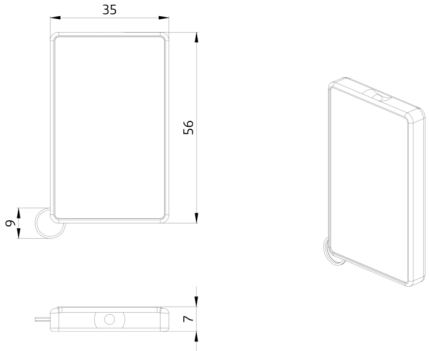
35
56
9
7

Accessoires



Muurhouder IR-RC
Art.nr.: 92100

Afmetingen: 63 x 30 x 19 mm
Behuizing: polycarbonaat, UV-bestendig
Kleur: wit