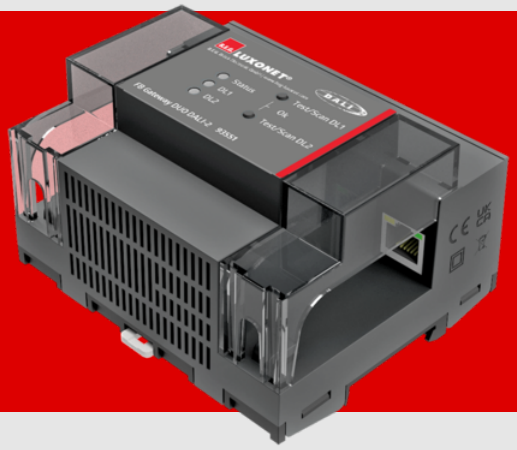

FB Gateway DUO DALI-2

93551 EAN: 4007529935512

Virtueel voorprogrammeerbare Ethernet/DALI-gateway met geïntegreerde Ethernet-switch en 2 DALI-lijnen voor een energiezuinige, tijdbesparende, flexibele, schaalbare en veilige gebouwautomatisering met LUXONET® van B.E.G.

Bestelgegevens

Omschrijving	Kleur	Art.nr.
FB Gateway DUO DALI-2	antraciet	93551

Technische gegevens

Spanning:	24 – 48 V DC
Afmetingen:	90 x 108 x 64 mm (6 TE)
Uitgangsspanning:	16 V DC (DALI, typisch)
Typisch verbruik:	max. 14 W
Beschermingsgraad/-klasse:	IP20 / Klasse II
Omgevingstemperatuur:	0 °C tot +45 °C
Behuizing:	Polyamide, UV-bestendig
Kleur:	antraciet
Aansluitingen en kabels:	2 x Ethernet/LAN 2 x DALI
Nominale stroom:	225 mA (op elk kanaal)
Nominale stroom (max.):	250 mA (op elk kanaal)

Productinformatie

Virtueel voorprogrammeerbare Ethernet/DALI-gateway voor energiezuinige, tijdbesparende, flexibele, schaalbare en veilige gebouwautomatisering met LUXONET® van B.E.G.

Een veldbusgateway binnen het gebouwautomatiseringssysteem LUXONET® van B.E.G. wordt via een lokaal ethernetnetwerk met de veldbuscontroller verbonden en fungeert naast de verbinding met het veldbusniveau ook als weergaveapparaat voor lokale, op scripts gebaseerde automatisering – echter alleen voor die automatiseringen die de apparaateigen uitganggroepen aansturen. Dit vereenvoudigt enerzijds de schaalbaarheid van het gehele systeem door automatische beschikbaarstelling van extra CPU- en geheugenbronnen bij een toenemend aantal veldapparaten en automatiseringen. Anderzijds zorgt dit voor een hogere bedrijfszekerheid door het vermijden van een enkel storingspunt (SPoF) in het automatiseringsniveau. De aansluiting van veldbusgateways op willekeurige gebouwbeheersystemen gebeurt altijd via de veldbuscontroller in hetzelfde ethernetnetwerk. Flexibele DALI-lichtregeling en noodverlichtingsbeheer met extra producten mogelijk

2 DALI-interfaces

Uitvoering als multimaster-apparaat, netwerkbaar

Er mag en hoeft geen andere DALI-applicatiecontroller op de DALI-lijn te worden aangesloten

2 geïntegreerde DALI-busspanningsvoedingen (elk gegarandeerd 225 mA)

Er mag en hoeft geen andere DALI-busspanningsvoeding op de DALI-lijn te worden aangesloten

DALI-2-gecertificeerd product

Het gebruik van DALI-2-bedieningsapparaten van willekeurige fabrikanten en DALI-2-invoerapparaten van B.E.G. is zonder meerprijs mogelijk. Het gebruik van DALI-2-invoerapparaten van willekeurige fabrikanten is tegen meerprijs mogelijk.

Automatische adressering en basisconfiguratie van DALI-apparaten bij het opstarten van het systeem

Auto-healing-functie na vervanging van DALI-apparaten

Status-LED-indicatoren

Hoogwaardige ventilator met automatische in- en uitschakeling

Volledig virtuele planning en configuratie met grafische gebruikersinterface

Kant-en-klare automatiseringsscripts voor typische toepassingsgebieden (bijv. kantoor, gang, gymzaal, klaslokaal, hoogbouwmagazijn, ruimtes met vouwdeuren, enz.)

Snelle koppeling van digitale tweelingen op de bouwplaats met plattegrondweergave op tablet

Eenvoudige installatie en voor huistechnici of lokale elektriciens ontworpen apparatuurvervangingsprocessen (bijv. lampvervanging)

Eenvoudige installatiecontrole van alle aangesloten DALI-deelnemers via twee aan de voorkant toegankelijke knoppen

Uitgebreide, gedetailleerde installatiecontrole van alle veldapparaten met QR-codescan op de veldbuscontroller

Flexibele aansluiting op gebouwbeheersystemen mogelijk via geïntegreerde API secure met aanvullende producten

Inbouwapparaat met daisy chain-behuizing en transparante zijkappen

2 ethernet-aansluitingen

Geïntegreerde trekontlasting voor Ethernet-aansluitingen

Geïntegreerde Ethernet-switch

Volledig gecodeerde MQTT-communicatie (MQTTS) op basis van BSI-aanbevelingen

Multi-factor authenticatie voor cloudgebaseerde projecteringssoftware

Toepassingen en functies:

Handmatig schakelen en dimmen van licht via conventionele drukknoppen mogelijk

Aanwezigheidsafhankelijke lichtregeling, daglichtafhankelijke lichtregeling en tijdgebaseerde automatisering instelbaar

Halfautomatische, volautomatische, lichtregelaar- of aanwezigheidsmodus instelbaar

Enkelvoudige, offset- en multi-instantie-regeling instelbaar

Fade-in, cross-fade en fade-out instelbaar

Kleurtemperatuur - Tunable White - statisch of dynamisch, tijdsafhankelijk instelbaar

Situaties en sequenties instelbaar

Automatiseringstijdvenster - bijvoorbeeld voor dag- en nachtbedrijf - instelbaar

Oriëntatielicht instelbaar

Guided Light - zwermfunctie - instelbaar

Vouwdeur-functie - bijvoorbeeld voor sporthal met 3 velden of dubbele vergaderruimte - instelbaar

Aanwezigheidsafhankelijke HVAC-aansturing via DALI-relais instelbaar

Centrale eco-modus – centraal activeerbare, tijdelijke beperking van de maximale lichtwaarde van alle of bepaalde lampen – instelbaar

Willekeurige logische functies kunnen op korte termijn door

B.E.G. worden geleverd

Afhankelijkheden:

Planning en inbedrijfstelling kunnen alleen worden uitgevoerd door B.E.G. zelf of door LUXONET®-gecertificeerde partners (systeemintegrators of elektriciens)

Tot 128 DALI-2-voorschakelapparaten per apparaat (64 per DALI-lijn)

Maximaal 32 DALI-2-invoersensoren per apparaat (16 per DALI-lijn)

Maximaal 32 DALI-2-invoerknoppen per apparaat (16 per DALI-lijn)

Tot 24 ruimte- of zone-automatisering met regeling per apparaat (12 per DALI-lijn)

Lokaal ethernetnetwerk met specifieke vereisten vereist

Voor eenvoudige installatiecontrole via bedieningsknoppen op veldbusgateways is het lokale ethernetnetwerk niet vereist

Het lokale ethernetnetwerk moet met het internet zijn verbonden voor installatiebewaking, inbedrijfstelling, onderhoud, onderhoud op afstand en software-updates

Voor normaal gebruik na inbedrijfstelling is een verbinding met internet niet absoluut noodzakelijk

Informatie over de leveringsomvang:

Kabelbinders voor trekontlastingsvoorziening bij de levering inbegrepen

Een ethernet-patchkabel bij de levering inbegrepen

Gemarkeerde dubbele stekker voor gelijkstroomvoeding, ook geschikt voor doorvoeren, bij de levering inbegrepen /

Gemarkeerde stekkers voor DALI bij de levering inbegrepen

Overige

Dit artikel is een onderdeel van een gebouwautomatiseringssysteem van B.E.G.

Er zijn aanvullende systeemcomponenten (hardware) van B.E.G. nodig

Er is aanvullende software van B.E.G. nodig

Er zijn aanvullende diensten (planning, inbedrijfstelling en eventueel onderhoud) van B.E.G. of gecertificeerde systeemintegrators nodig

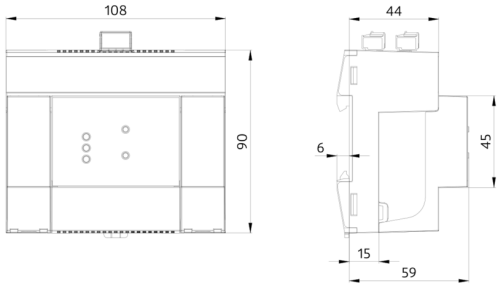
108
90
44
6
45
15
59

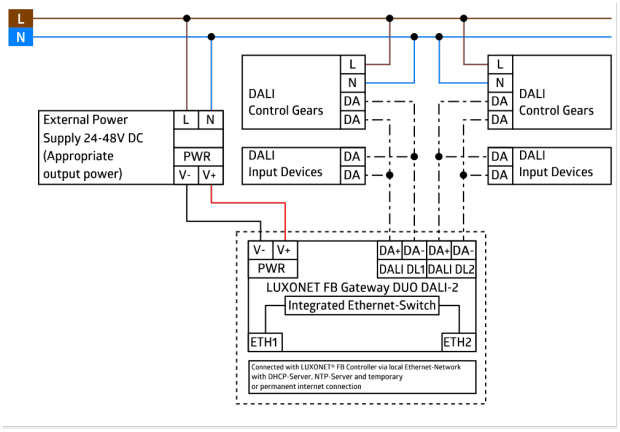
L
N
External Power
Supply 24-48V DC
(Appropriate
output power)
L
N
PWR
V-
V+
DALI
Control Gears
L
N
DA
DA
DALI
Input Devices
DA
DA
L
N
DA
DA
DALI
Control Gears
DA
DA
DALI
Input Devices
V-
V+
PWR
DA+
DA-
DA+
DA-
DALI DL1
DALI DL2
LUXONET FB Gateway DUO DALI-2
Integrated Ethernet-Switch
ETH1
ETH2
Connected with LUXONET® FB Controller via local Ethernet-Network
with DHCP-Server, NTP-Server and temporary
or permanent internet connection