B.E.G. LUXOMAT®



Centrale afdekplaat Indoor 180 S1 56x56

35126 EAN: 4007529351268

Centrale afdekplaat voor gebruik van een Indoor 180 melder in een Berker schakelaar Module S.1

Bestelgegevens

Omschrijving	Kleur	Art.nr.
Centrale afdekplaat Indoor 180 S1 56x56	zuiver wit	35126

Technische gegevens

Afmetingen:	56 x 56 mm
Behuizing:	polycarbonaat, UV-bestendig
Kleur:	zuiver wit glanzend, overeenkomstig RAL9010

Productinformatie

Centrale afdekplaat voor gebruik van een Indoor 180 melder in een Berker schakelaar Module S.1

Geschikt voor: 92135, 92136, 92621, 92623, 92650, 92660, 92661, 92665, 92666, 92667, 92668, 93524, 93525, 93540, ...

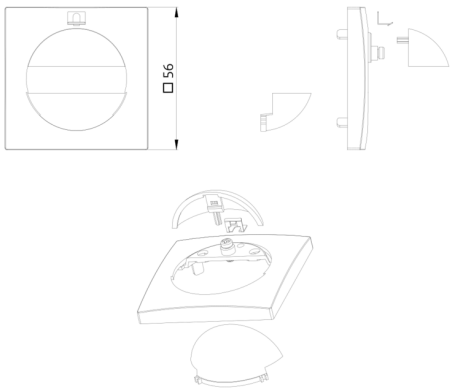
□56