B.E.G. LUXOMAT®

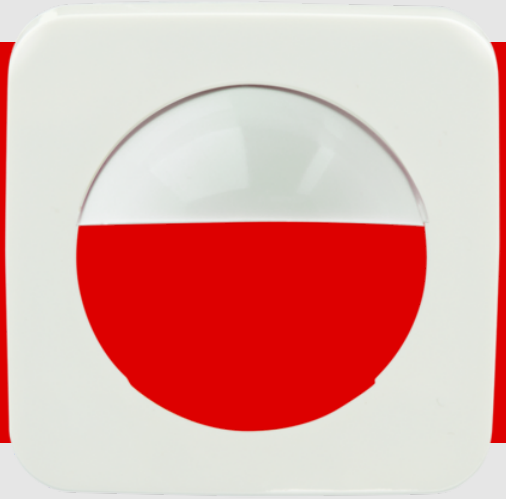

Centrale afdekplaat Indoor 180 55x55

39242 EAN: 4007529392421

Centrale afdekplaat voor gebruik van een Indoor 180 wandmelder in schakelmateriaal van andere fabrikanten

Bestelgegevens

Omschrijving	Kleur	Art.nr.
Centrale afdekplaat Indoor 180 55x55	verkeerswit	39242

Technische gegevens

Afmetingen:	55 x 55 mm
Behuizing:	polycarbonaat, UV-bestendig
Kleur:	verkeerswit glanzend, overeenkomstig RAL9016

Productinformatie

Centrale afdekplaat voor gebruik van een Indoor 180 wandmelder in schakelmateriaal van andere fabrikanten

Geschikt voor: 92135, 92136, 92621, 92623, 92650, 92660, 92661, 92665, 92666, 92667, 92668, 93524, 93525, 93540, ...

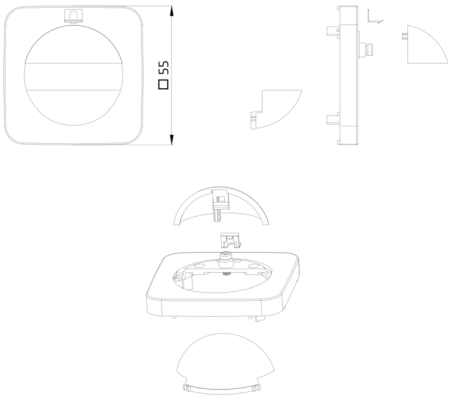
□55