B.E.G. LUXOMAT®

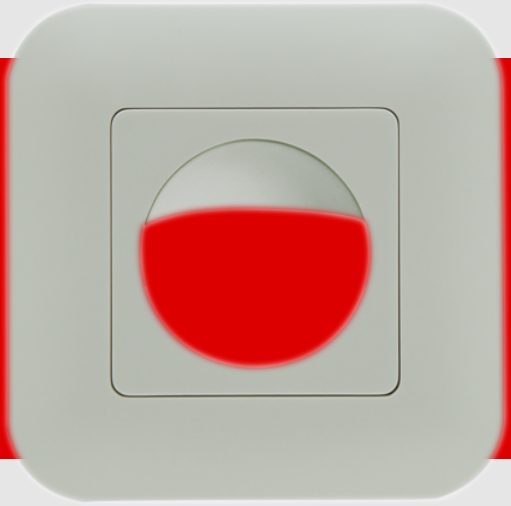

Centrale afdekplaat IP20 Indoor 180

92631 EAN: 4007529926312

Lijst voor gebruik in combinatie met de sensorinzetstukken voor de wandschakelaar Indoor 180

Sensorinzet voor de wandmelder apart bestellen

Bestelgegevens

Omschrijving	Kleur	Art.nr.
Centrale afdekplaat IP20 Indoor 180	verkeerswit	92631

Technische gegevens

Afmetingen:	86 x 86 mm
Beschermingsgraad/-klasse:	IP20
Behuizing:	polycarbonaat, UV-bestendig
Kleur:	verkeerswit mat, overeenkomstig RAL9016

Productinformatie

Lijst voor gebruik in combinatie met de sensorinzetstukken voor de wandschakelaar Indoor 180

Sensorinzet voor de wandmelder apart bestellen

Geschikt voor: 92135, 92136, 92621, 92623, 92650, 92660, 92661, 92665, 92666, 92667, 92668, 93524, 93525, 93540, ...

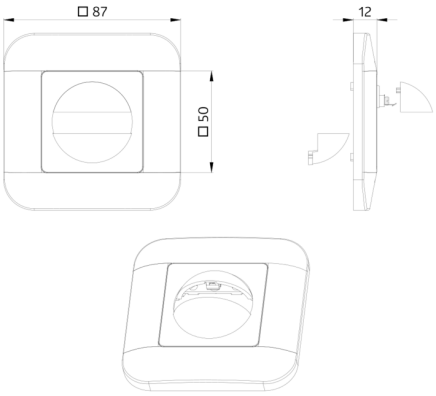
□ 87
□ 50
12