B.E.G. LUXOMAT®

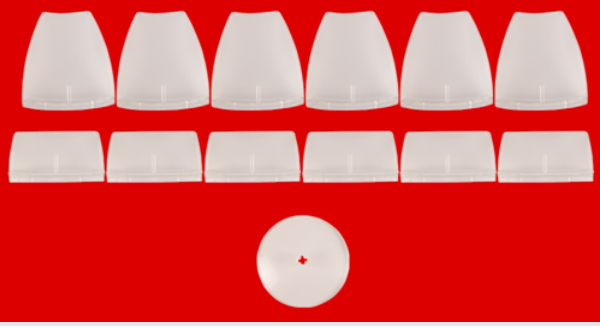

Afdeklamellen LC-plus 280

32698 EAN: 4007529326983

Afdeklamellen voor aanpassing van het detectiebereik

LC-plus 280

Bestelgegevens

Omschrijving	Kleur	Art.nr.
Afdeklamellen LC-plus 280		32698

Technische gegevens

Behuizing:	polycarbonaat, UV-bestendig
Kleur:	transparant

Productinformatie

Afdeklamellen voor aanpassing van het detectiebereik

LC-plus 280

Geschikt voor: 91008, 91018, 91028, 91048, 91049, 93308, ...

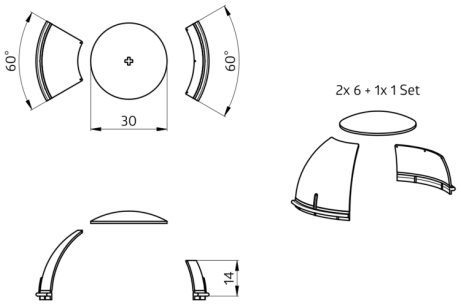
60°
60°
30
2x 6 + 1x 1 Set
14