B.E.G. LUXOMAT® net




# PD2N-RF-KNXs-DX-DE
# Set 93580-93771

Rilevatore di presenza KNX RF PIR (Deluxe) con rilevamento a 360° e portata fino a Ø10 m (78 m²), comunicazione tramite radio KNX RF

## Dati dell'ordine

| Designazione | Colore | Numero |
|---|---|---|
| PD2N-RF-KNXs-DX-DE | bianco | 93580 |
| Anello PD2N DE | antracite | 93771 |

## Dati tecnici

| | |
|---|---|
| Alimentazione: | 230 V AC ±10% 50 / 60 Hz |
| Dimensioni: | Ø 83 x 81 mm |
| Potenza assorbita: | 1 W |
| Area rilevamento: | orizzontale 360° (Montaggio a soffitto) |
| Raggio d'azione: | Massima Ø 10 m trasversale<br>Massima Ø 6 m frontale<br>Massima Ø 4 m presenza fissa |
| Area di rilevamento tangenziale: | 78 m² / 2.5 m Altezza di fissaggio |
| Altezza installazione consentita min./max./suggerita per la miglior performance: | 2 m / 5 m / 2.5 m |
| Classe / Grado protezione: | IP20 / Classe II |
| Resistenza agli urti: | IK05 |
| Temperatura funzionamento: | -25 °C a +55 °C |
| Campo di misura temperatura: | -5 °C a +45 °C |
| Involucro: | Involucro in pregiato PC resistente ai raggi UV |
| Colore di materiale: | **antracite opaco, simile a RAL7016 (93771)** |
| Numero sensori luce: | 2 |
| Numero sensori PIR: | 1 |
| KNX RF 256: | Si |
| KNX Secure: | Si |
| Carico di contatto: | 2300 W, cos φ = 1<br>1150 VA, cos φ = 0.5<br>300 W LED |
| Tipo di contatto: | Contatto µ, a potenziale zero contatto NO |
| Luce orientamento: | 5 – 100 % / OFF / 1 min – 255 min |
| Luce notturna: | 5 – 100 % |
| Nivel de luminosidad deseado: | 5 – 2000 Lux |
| Frequenza: | 868.3 MHz (EU), RF1.R, 10 dBm |
| Range trasmettere: | Massima 150 m |

## Informazioni sul prodotto

Set : PD2N-RF-KNXs-DX-DE + Anello PD2N DE antracite opaco, simile a RAL7016

Rilevatore di presenza RF KNX

Comunicazione tramite radio RF KNX

KNX Secure Ready

Controllo HCL / RGB

Impostazione KNX tramite ETS 5

Adattamento individuale della sensibilità del sensore di movimento

Misurazione della luce tramite sensore luce interno ed esterno

Modalità semiautomatica intelligente con regolazione indipendente dalla presenza (crepuscolare), Modalità automatica.

1 uscita canale luce (per regolazione o on/off), 3 canali in commutazione (per 3 gruppi/zone di illuminazione con off-set), 1 canale Slave selezionabili

Impostazione di tre gruppi di livelli luce tramite off-set

Funzione di presenza breve, autoregolazione tempi di ritardo, funzione corridoio

Varie funzioni di blocco

Soft-start

2 moduli logici integrati

Richiamo scenari luminosi

Disattivazione indicatori di stato

Rilevatore infrarossi e Rilevatore acustico integrati

Modalità slave per estensione area di rilevamento

Misurazione Luce ottimizzata

Misurazione Luce comunicata via bus

Curva dimmerazione modificabile

Telecomandabile bidirezionalmente a distanza con l'adattatore IR e l'App per smartphone B.E.G.

Codice PIN

Telecomandabile tramite telecomando IR opzionale

Telecomando utente con 5 pulsanti impostabili singolarmente per richiamo scene/funzioni (accessorio)

Assegnazione dell'indirizzo fisico tramite pulsante o telecomando

Modalità HVAC (1 comfort, 2 stand by, 3 economy, 4 antigelo/surriscaldamento)

Forzatura manuale tramite pulsante KNX esterno

Funzioni di controllo (heartbeat, cyclical sending)

Simulazione presenza

Funzione spegnimento forzato

Funzione intelligente Central Off

Preavviso di spegnimento

Funzione riscaldamento lampade fluorescenti impastabile da 1 a 100 ore

Scelta comportamento in caso di back-out e ripristino

Pausa sicurezza dopo spegnimento delle luci impostabile

Contatto di commutazione opzionale senza potenziale per il funzionamento di commutazione

È possibile attivare la funzione ripetitore

Ideale per ristrutturazioni e ammodernamenti

A causa della frequenza radio di 868 MHz, il dispositivo è autorizzato a funzionare solo in Europa

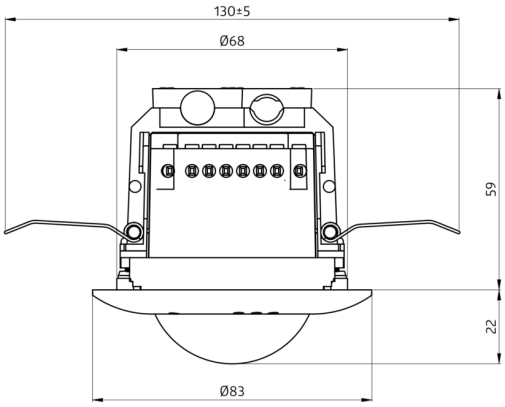
130±5
Ø68
59
22
Ø83

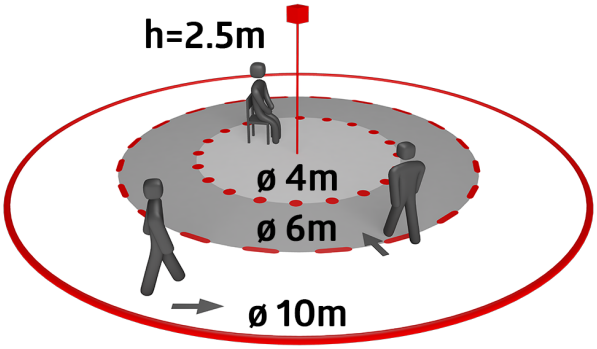
h=2.5m
ø 4m
ø 6m
ø 10m

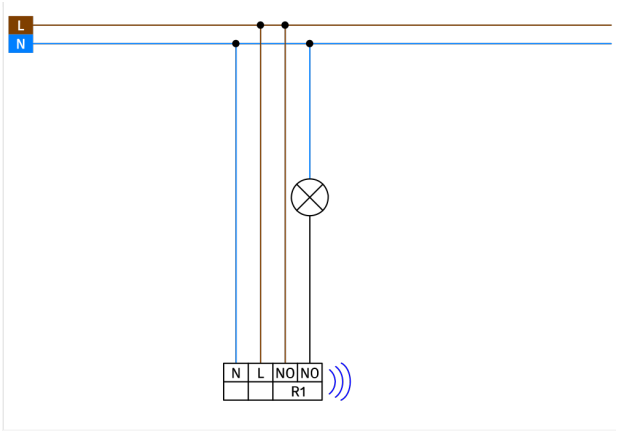
L
N
N
L
NO
NO
R1

## Articoli del set

Per ottenere il set conforme alle specifiche tecniche, ordinare gli articoli elencati.



**PD2N-RF-KNXs-DX-DE**
Numero: 93580

Alimentazione: 230 V AC ±10% 50 / 60 Hz
Dimensioni: Ø 83 x 81 mm
Potenza assorbita: 1 W



**Anello PD2N DE**
Numero: 93771

Dimensioni: Ø 82 x 13 mm
Resistenza agli urti: IK05
Involucro: Involucro in pregiato PC resistente ai raggi UV