B.E.G. LUXOMAT® net

PD11-LTMS-RR-DE Set 92594-92833-92537

Multisensore PIR LTMS con rilevamento a 360° e portata fino a 9 m di diametro (63 m²), telecomandabile, sensore di luminosità, temperatura e movimento

Dati dell'ordine

Designazione	Colore	Numero
PD11-LTMS-RR-DE	bianco	92594
Adattatore da incasso set / PD11	bianco	92833
Anello PD11 (52 mm)	nero	92537

Dati tecnici

Alimentazione:	16 – 48 V DC
Dimensioni:	**Ø 52 x 60 mm + Ø 104 mm (92833) + Ø 52 x 3 mm (92537)**
Potenza assorbita:	ca. 0.4 W
Area rilevamento:	orizzontale 360° (Montaggio a soffitto)
Raggio d'azione:	Massima Ø 9 m trasversale Massima Ø 6 m frontale Massima Ø 3 m presenza fissa
Area di rilevamento tangenziale:	63 m² / 2.5 m Altezza di fissaggio
Altezza installazione consentita min./max./suggerita per la miglior performance:	2 m / 5 m / 2.5 m
Classe / Grado protezione:	IP20 / Classe II
Resistenza agli urti:	IK02
Emissione della luce:	0 – 1000 Lux, 0-10 V, ca. 10 mV/ Lux
Temperatur Ausgabe:	0 °C – +50 °C, 0-10 V, ca. 200 mV/°C
Temperatura funzionamento:	0 °C a +50 °C
Involucro:	Involucro in pregiato PC resistente ai raggi UV
Colore di materiale:	**nero, simile a RAL9005 (92537)**
Canale 1 (comando di luce a potenziale zero)	
Carico di contatto:	48 V DC / 0.1 A , cos φ = 1
Tipo di contatto:	Contatto µ, a potenziale zero contatto NO
Ritardo spegnimento:	5 s – 60 min
Misurazione mista della luce:	Misurazione mista della luce

Informazioni sul prodotto

Set : PD11-LTMS-RR-DE + Adattatore da incasso set / PD11 bianco + Anello PD11 (52 mm) nero, simile a RAL9005

Multisensore superpiatto con funzione di presenza e comunicazione dei valori di temeperatura e luminosità

Indicato per l'integrazione in un sistema bus proprietario

Canale supplementare a potenziale zero

Uscita dei valori di luce e temperatura attuali come segnale analogico

Clips di fissaggio a molla per una facile installazione in controsoffitti

Palpebre di copertura e anello di fissaggio inclusi, per l'installazione in apparecchi di illuminazione

Con accessori anche per l'installazione ad incasso su soffitti intonacati o in cemento

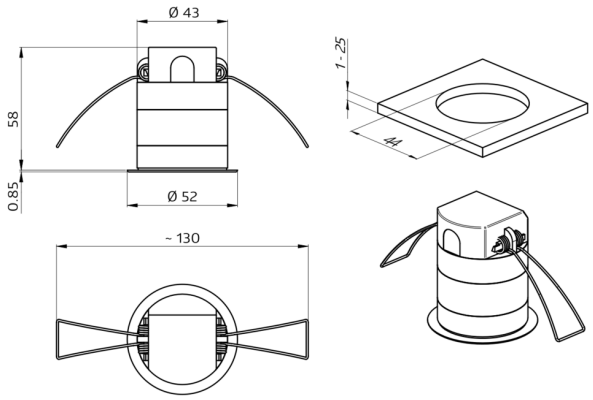
Ø 43
58
0.85
Ø 52
~ 130
1-25
44

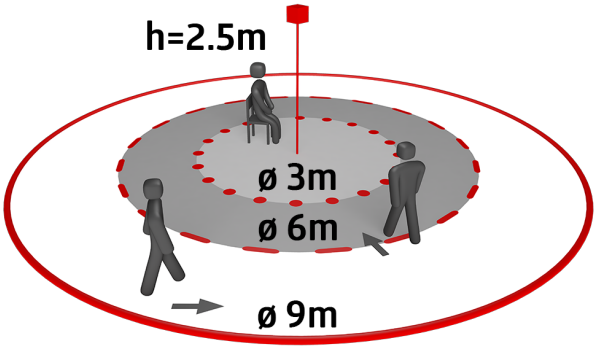
h=2.5m
ø 3m
ø 6m
ø 9m

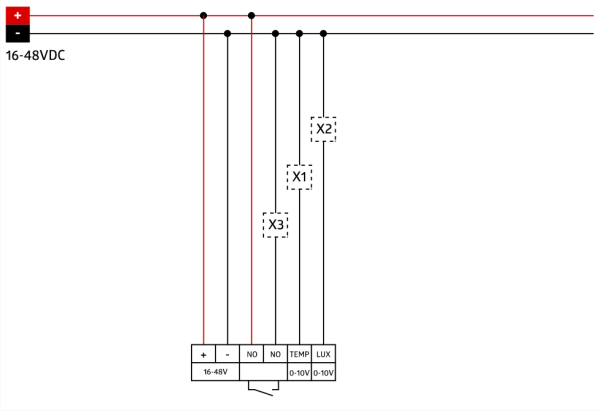
+
-
16-48VDC
X2
X1
X3
+
-
NO
NO
TEMP
LUX
16-48V
0-10V
0-10V

Articoli del set

Per ottenere il set conforme alle specifiche tecniche, ordinare gli articoli elencati.

PD11-LTMS-RR-DE
Numero: 92594

Alimentazione: 16 – 48 V DC
Dimensioni: Ø 52 x 60 mm
Potenza assorbita: ca. 0.4 W

Adattatore da incasso set / PD11
Numero: 92833

Dimensioni: Ø 104 mm
Colore di materiale: bianco

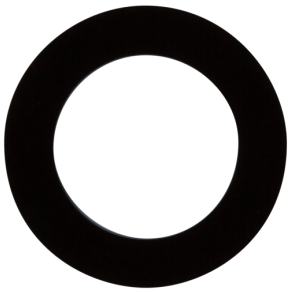

Anello PD11 (52 mm)
Numero: 92537

Dimensioni: Ø 52 x 3 mm
Involucro: Involucro in pregiato PC resistente ai raggi UV
Colore di materiale: nero, simile a RAL9005