Anello PD2N UP

93761 EAN: 4007529937615

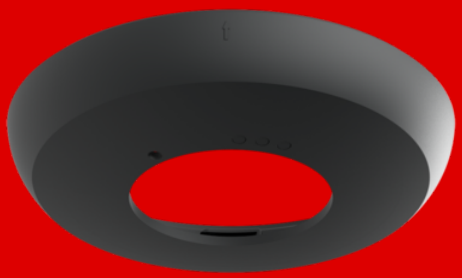

Anello di copertura colorato

Verificare la compatibilità nell'elenco degli accessori previsti per il rilevatore scelto

Dati dell'ordine

Designazione	Colore	Numero
Anello PD2N UP	antracite	93761

Accessori

Designazione	Colore	Numero
Anello adattatore PD2N UP		93089

Dati tecnici

Dimensioni:	Ø 106 x 20 mm
Resistenza agli urti:	IK05
Involucro:	Involucro in pregiato PC resistente ai raggi UV
Colore di materiale:	antracite opaco, simile a RAL7016

Informazioni sul prodotto

Anello di copertura colorato

Verificare la compatibilità nell'elenco degli accessori previsti per il rilevatore scelto

Adatto per: 93240, 93351, 93368, 93452, 93453, 93455, 93476, 93477, 93511, 93513, 93534, 93544, 93580, ...

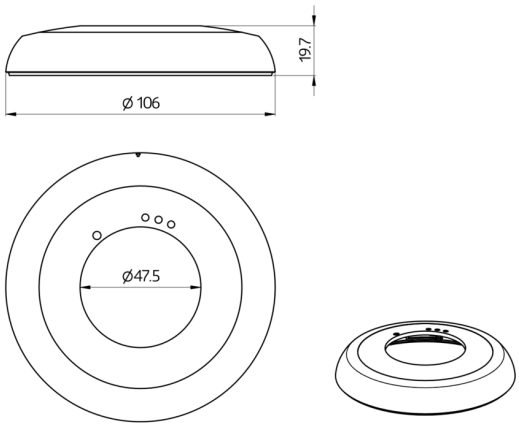
19.7
Ø 106
Ø47.5

Accessori

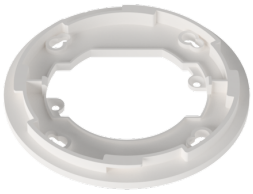

Anello adattatore PD2N UP
Numero: 93089

Dimensioni: Ø 101 x 10 mm
Involucro: Involucro in pregiato PC resistente ai raggi UV
Colore di materiale: bianco opaco, simile a RAL9010