PD4N-M-DACO-PRO DALI-2

93353 EAN: 4007529933532

DALI-2 tanusítvánnyal rendelkező termék

Beépített DALI tápegység és 4 nyomógombos bemenet

Legfeljebb 8 világítási csoport hozható létre, csoportonként legfeljebb 4 profil és 2 jelenet lehetséges

Rendelési adatok

Megnevezés	Szín	Cikkszám
PD4N-M-DACO-PRO DALI-2	fehér	93353

Tartozékok

Megnevezés	Szín	Cikkszám
IR-PD-GROUP	-	93113
AP/SM szerelőkészlet IP54 PD4N H	antracit	93786
AP/SM szerelőkészlet IP54 PD4N H	fehér	93465
AP/SM szerelőkészlet IP54 PD4N H	fekete	93788
AP/SM szerelőkészlet IP54 PD4N H	matt fehér	93787
folyosói lencse PD4N típus A	fehér	93073
lencse PD4N, Fedőgyűrű	antracit	93731
lencse PD4N, Fedőgyűrű	fekete	93733
lencse PD4N, Fedőgyűrű	matt fehér	93732
folyosói lencse PD4N típus A, Fedőgyűrű	matt fehér	93742

Alkalmazási területek

- Egyéni/zárt iroda
- Nyitott irodaterület

folyosói lencse PD4N típus A, Fedőgyűrű	antracit	93741
folyosói lencse PD4N típus A, Fedőgyűrű	fekete	93743
Védőrács BSK (Ø 200 x 90 mm)	fehér	92199
Fali tartó PD2N/4N Typ A	matt fehér	93702
Fali tartó PD2N/4N Typ A	antracit	93701
Fali tartó PD2N/4N Typ A	fehér	93700
Fali tartó PD2N/4N Typ A	fekete	93703
Fali tartó PD2N/4N Typ A	fehér	93164

Műszaki adatok

Hálózati feszültség:	230 V AC ±10% 50 Hz
Méretek:	Ø 84 x 85 mm
Teljesítményfelvétel:	kb. 2 W
Slave-eszközökkel:	akár 8
Érzékelési terület:	vízszintes 360° (felületre szerelhető)
Érzékelési távolság:	max. Ø 24 m áthaladás max. Ø 8 m megközelítés max. Ø 6.4 m kis mozgások
Megfigyelt terület (hosszirányú megközelítésnél):	450 m² / 2.5 m szerelési magasság
Szerelési magasság min. / max. / ajánlott:	2 m / 10 m / 2.5 m
Védettség / Érintésvédelmi osztály:	IP20 / II. osztály
Ütésállóság:	IK05
Környezeti hőmérséklet:	-25 °C – +50 °C
Ház:	UV-álló polikarbonát
Anyag színe:	fehér matt, hasonló RAL9010
1-s csatorna (világításvezérlés)	
DALI-kimenet:	80 mA (ranatált), 125 mA (max.), Lekapcsoló mechanizmus
Támogatott vezérlőberendezés:	DT5, DT6, DT7, DT8-Tc (HCL csak DT8-Tc-vel lehetséges, 2700 - 6500 K)
Támogatott vezérlő eszközök:	B.E.G. BMS (mozgásérzékelés, mért fénykibocsátás)
Időzítés:	1 min – 150 min
Tájékozódási fény:	5 – 100 % / OFF / 1 min – 255 min / ∞
Beállított megvilágítási szint:	10 – 2500 Lux
Kevert fénymérés:	Kevert fénymérés

Termékinformációk

Jelenlétérzékelő beépített DALI vezérlővel az energiatakarékos világításszabályozáshoz, kétirányú (infra) kommunikációs lehetőséggel

DALI-2 tanusítvánnyal rendelkező termék

Beépített DALI tápegység és 4 nyomógombos bemenet

Állítható kommunikációs mód "Broadcast" (1 fényzóna, címzés nélkül) vagy "Multicast" (több fényzóna, HVAC, címzéssel)

Legfeljebb 8 világítási csoport hozható létre, csoportonként legfeljebb 4 profil és 2 jelenet lehetséges

Kézi kapcsolás és szabályozás lehetősége hagyományos nyomógombokkal

Gyors üzembehelyezés és karbantartás okostelefonnal vagy táblagéppel (Android, iOS alkalmazással) - Bluetooth

Akár 8 db B.E.G. BMS multiszenzorral bővíthető

DALI-2 nyomógombok támogatása

Félautomata, automata, mozgásfüggetlen vagy fényfüggetlen üzemmód beállítható

Állítható szabályozási dinamika (minimum és maximum értékek)

Firmware-frissítés Over-the-Air (OTA): a firmware vezeték nélkül, kényelmesen, távolról frissíthető a legújabb verzióra

Állítható szabályozási sebesség és késleltetés

Kevert fénymérés belső és külső fényérzékelővel

A DALI kimeneti teljesítmény kiegészítőkkel megduplázható

Beépített fényérzékelő és szabályozó kör (vagy kapcsoló kimenet)<

Állítható bekapcsolási érték

Utolsó érték - Emlékező funkció az újabb bekapcsoláskor

Állítható megvilágítási szint és reflexiós tényező

Az aktuális fényérzékelő mérési értékének kijelzése a B.E.G. One applikációban

Önellenőrzés és eszköz hibajelzés a B.E.G. One applikációban

Az állapotjelző LED-ek aktiválhatók / deaktiválhatók

PIN kód

Folyosói funkció - Inaktiválja a nyomógombbal való világítás lekapcsolását

Válaszfal funkció: A megváltozott térgeometriára való reagálás érdekében a B.E.G. BMS jeladóval két szoba világítási csoportjai rugalmasan beállíthatók

A DALI résztvevők száma gyorsan és megbízhatóan meghatározható a B.E.G. Online DALI vonaltervező segítségével

Gyári beállítás 10 perc és 500 Lux

Rögzítő rugókkal és csatlakozástakaró burkolattal a mennyezetbe süllyesztett szereléshez

Felületre szereléshez kiegészítő aljzat elérhető

Alkalmazási példák:
Egyéni/zárt iroda, Nyitott irodaterület

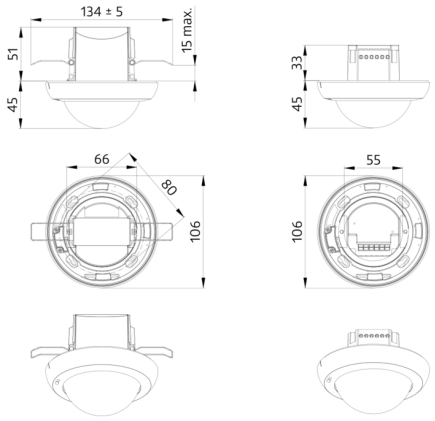
134 ± 5
15 max.
51
45
33
45
66
80
106
55
106

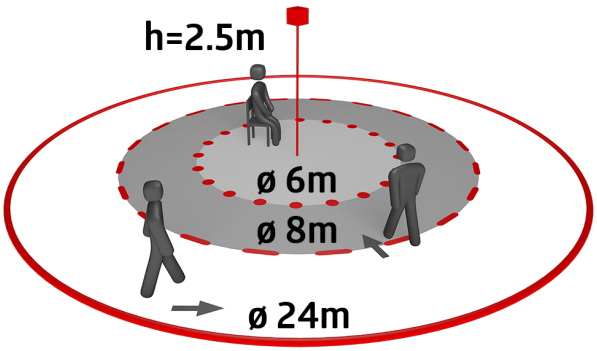
h=2.5m
ø 6m
ø 8m
ø 24m

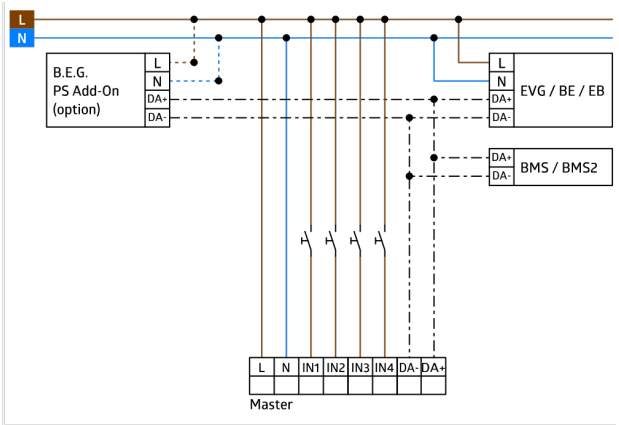
L
N
B.E.G.
PS Add-On
(option)
L
N
DA+
DA-
EVG / BE / EB
BMS / BMS2
L
N
IN1
IN2
IN3
IN4
DA-
DA+
Master

Tartozékok

IR-PD-GROUP
Cikkszám: 93113

Akkumulátor: 3.0 V Lítium CR2032 (tartalmazza)
Méretek: 80 x 60 x 8 mm
Anyag színe: -

AP/SM szerelőkészlet IP54 PD4N H
Cikkszám: 93786

Méretek: Ø 110 x 45 mm
Védettség / Érintésvédelmi osztály: IP54
Anyag színe: antracit, hasonló RAL7016

AP/SM szerelőkészlet IP54 PD4N H
Cikkszám: 93465

Méretek: Ø 110 x 45 mm
Védettség / Érintésvédelmi osztály: IP54
Anyag színe: fehér, hasonló RAL9010

AP/SM szerelőkészlet IP54 PD4N H
Cikkszám: 93788

Méretek: Ø 110 x 45 mm
Védettség / Érintésvédelmi osztály: IP54
Anyag színe: fekete, hasonló RAL9005

AP/SM szerelőkészlet IP54 PD4N H
Cikkszám: 93787

Méretek: Ø 110 x 45 mm
Védettség / Érintésvédelmi osztály: IP54
Anyag színe: matt fehér, hasonló RAL9016

folyosói lencse PD4N típus A
Cikkszám: 93073

Érzékelési terület: vízszintes 360° (felületre szerelhető)
Érzékelési távolság: max. Ø 40 m áthaladás
max. Ø 20 m megközelítés
Megfigyelt terület (hosszirányú megközelítésnél): 250 m² / 2.5 m szerelési magasság

lencse PD4N, Fedőgyűrű
Cikkszám: 93731

Érzékelési terület: vízszintes 360° (felületre szerelhető)
Érzékelési távolság: max. Ø 24 m áthaladás
max. Ø 8 m megközelítés
max. Ø 6.4 m kis mozgások
Megfigyelt terület (hosszirányú megközelítésnél): 450 m² / 2.5 m szerelési magasság

lencse PD4N, Fedőgyűrű
Cikkszám: 93733

Érzékelési terület: vízszintes 360° (felületre szerelhető)
Érzékelési távolság: max. Ø 24 m áthaladás
max. Ø 8 m megközelítés
max. Ø 6.4 m kis mozgások
Megfigyelt terület (hosszirányú megközelítésnél): 450 m² / 2.5 m szerelési magasság

lencse PD4N, Fedőgyűrű
Cikkszám: 93732

Érzékelési terület: vízszintes 360° (felületre szerelhető)
Érzékelési távolság: max. Ø 24 m áthaladás
max. Ø 8 m megközelítés
max. Ø 6.4 m kis mozgások
Megfigyelt terület (hosszirányú megközelítésnél): 450 m² / 2.5 m szerelési magasság

folyosói lencse PD4N típus A, Fedőgyűrű
Cikkszám: 93742

Érzékelési terület: vízszintes 360° (felületre szerelhető)
Érzékelési távolság: max. Ø 40 m áthaladás
max. Ø 20 m megközelítés
Megfigyelt terület (hosszirányú megközelítésnél): 250 m² / 2.5 m szerelési magasság

folyosói lencse PD4N típus A, Fedőgyűrű
Cikkszám: 93741

Érzékelési terület: vízszintes 360° (felületre szerelhető)
Érzékelési távolság: max. Ø 40 m áthaladás
max. Ø 20 m megközelítés
Megfigyelt terület (hosszirányú megközelítésnél): 250 m² / 2.5 m szerelési magasság

folyosói lencse PD4N típus A, Fedőgyűrű
Cikkszám: 93743

Érzékelési terület: vízszintes 360° (felületre szerelhető)
Érzékelési távolság: max. Ø 40 m áthaladás
max. Ø 20 m megközelítés
Megfigyelt terület (hosszirányú megközelítésnél): 250 m² / 2.5 m szerelési magasság

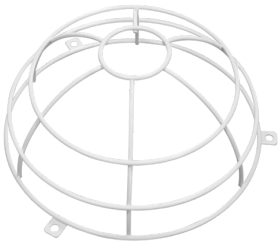

Védőrács BSK (Ø 200 x 90 mm)
Cikkszám: 92199

Méretek: Ø 200 x 90 mm
Ütésállóság: IK09
Ház: felületkezelt acélkosár

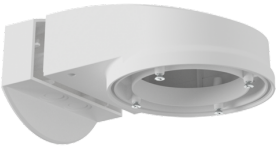

Fali tartó PD2N/4N Typ A
Cikkszám: 93702

Méretek: 133 x 106 x 66 mm
Védettség / Érintésvédelmi osztály: IP54 / II. osztály
Ház: UV-álló polikarbonát

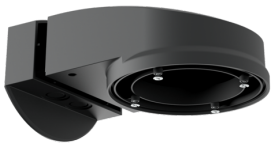

Fali tartó PD2N/4N Typ A
Cikkszám: 93701

Méretek: 133 x 106 x 66 mm
Védettség / Érintésvédelmi osztály: IP54 / II. osztály
Ház: UV-álló polikarbonát

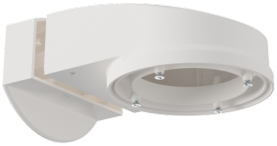

Fali tartó PD2N/4N Typ A
Cikkszám: 93700

Méretek: 133 x 106 x 66 mm
Védettség / Érintésvédelmi osztály: IP54 / II. osztály
Ház: UV-álló polikarbonát

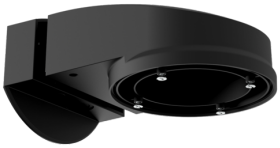

Fali tartó PD2N/4N Typ A
Cikkszám: 93703

Méretek: 133 x 106 x 66 mm
Védettség / Érintésvédelmi osztály: IP54 / II. osztály
Ház: UV-álló polikarbonát

Fali tartó PD2N/4N Typ A
Cikkszám: 93164

Méretek: 133 x 106 x 66 mm
Védettség / Érintésvédelmi osztály: IP54 /
Ház: UV-álló polikarbonát