B.E.G. LUXOMAT®

PD2-S-AP

92152 EAN: 4007529921522

- Hálózati feszültség: 110 – 240 V AC 50 / 60 Hz
- Méretek: Ø 98 x 50 mm
- Teljesítményfelvétel: kb. 0.2 W

Order data

Designation	Szín	Art.No
PD2-S-AP	fehér	92152

Accessories

Designation	Szín	Art.No
BLE-IR-Adapter	fekete	93067
Védőrács BSK (Ø 200 x 90 mm)	fehér	92199
AP aljzat IP54 – PD2- / PD4-AP	fehér	92161
Fali tartó PD4-AP	fehér	92441
Takaró lamellák PD2-AP		92260
Érzékelő függesztő készlet PD2/3/4 AP	fehér	93179

Technical data

Hálózati feszültség:	110 – 240 V AC 50 / 60 Hz
Méretek:	Ø 98 x 50 mm
Teljesítményfelvétel:	kb. 0.2 W
Érzékelési terület:	vízszintes 360° (Mennyezeti elhelyezés)
Érzékelési távolság:	max. Ø 10 m áthaladás max. Ø 6 m megközelítés max. Ø 4 m kis mozgások
Megfigyelt terület (hosszirányú megközelítésnél):	78 m² / 2.5 m szerelési magasság
Szerelési magasság min. / max. / ajánlott:	2 m / 5 m / 2.5 m
Védettség / Érintésvédelmi osztály:	IP20 / II. osztály
Ütésállóság:	IK05
Környezeti hőmérséklet:	-25 °C – +50 °C
Ház:	Magas UV állóságú polikarbonát
Anyag színe:	fehér matt, hasonló RAL9010
Impulzus távolság:	2 vagy 9 mp

Product information

Slave érzékelő kör alakú érzékelési tartománnyal

Master készülék érzékelési tartományának bővítéséhez

Kapcsolási impulzus küldése a master felé érzékelt mozgás esetén, a környezeti fényviszonytól függetlenül

Kompatibilis minden 230V AC master érzékelővel, kivéve PD4-M-DS-DE, 11-48V érzékelők PD9-M-SDB, PD4-M-DAA4G, Indoor 140-L, PD2N-M-1C-LED

Alkalmazási példák:
kis irodák, lépcsőházak, nyitott irodák, konferencia termek, tantermek / előadótermek

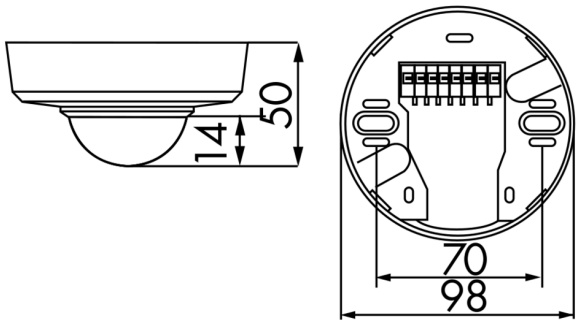
50
14
70
98

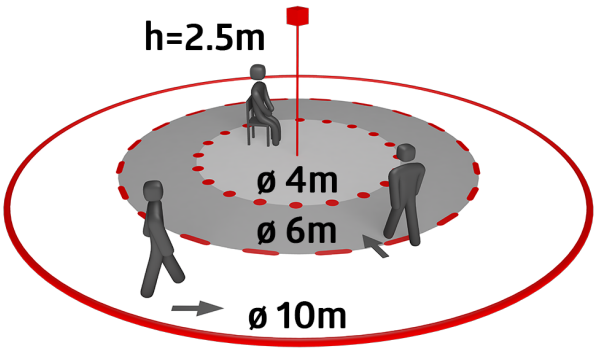
h=2.5m
ø 4m
ø 6m
ø 10m

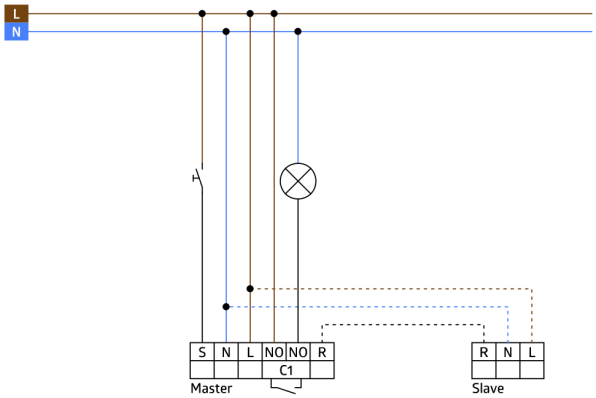
L
N
S
N
L
NO
NO
R
C1
Master
R
N
L
Slave

Accessories

BLE-IR-Adapter
Art.No: 93067

Méretek: 40 x 55 x 103 mm
Anyag színe: fekete
Frekvencia: 2.4 GHz ISM band, GFSK
0.2 dBm + 5.3 dBi = 5.5 dBm

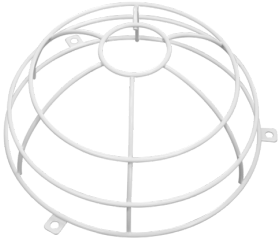

Védőrács BSK (Ø 200 x 90 mm)
Art.No: 92199

Méretek: Ø 200 x 90 mm
Ütésállóság: IK09
Ház: felületkezelt fémkosár

AP aljzat IP54 – PD2- / PD4-AP
Art.No: 92161

Méretek: Ø 100 x 15 mm
Védettség / Érintésvédelmi osztály: IP54
Ház: Magas UV állóságú polikarbonát

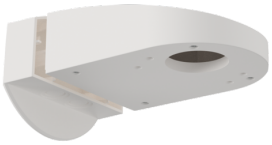

Fali tartó PD4-AP
Art.No: 92441

Méretek: 130 x 100 x 53 mm
Ház: Magas UV állóságú polikarbonát
Anyag színe: fehér

Takaró lamellák PD2-AP
Art.No: 92260

Ház: Magas UV állóságú polikarbonát
Anyag színe: átlátszó

Érzékelő függesztő készlet PD2/3/4 AP
Art.No: 93179

Méretek: 1 : Ø 113 x 79 mm, 2 : Ø 113 x 34 mm
Ház: Magas UV állóságú polikarbonát
Anyag színe: fehér, hasonló RAL9010