L1

94453 EAN: 4007529944538

- Hálózati feszültség: 230 V AC ±10% 50 / 60 Hz
- Méretek: Ø 275 x 85 mm
- Lámpa: max. 23 W foglalattal E 27

Order data

Designation	Szín	Art.No
L1	fehér	94453

Accessories

Designation	Szín	Art.No
Tömítő gyűrű IP54 HF-L1	-	37849

Technical data

Hálózati feszültség:	230 V AC ±10% 50 / 60 Hz
Méretek:	Ø 275 x 85 mm
Lámpa:	max. 23 W foglalattal E 27
Fénybiológiai biztonság:	RG 0
Védettség / Érintésvédelmi osztály:	IP40 / II. osztály
Környezeti hőmérséklet:	-15 °C – +30 °C
Ház:	selyemfényű üveg
Anyag színe:	fehér

Product information

Kerek fali és mennyezeti lámpa

Ideális HF-L1-hez

A fényforrást nem tartalmazza

Alkalmazási példák:
folyosók, csarnokok, lépcsőházak, tároló helyiségek, pincék, WC-k

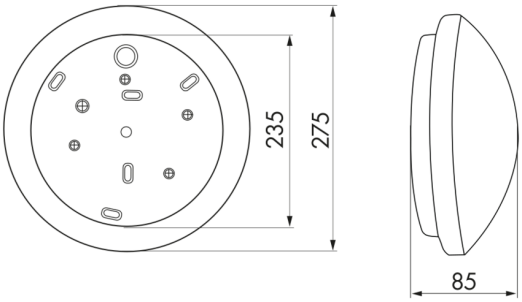

h (m)	Ø (m)	E (lx)
1.0	3.6	57
2.0	7.2	14
3.0	10.8	6
4.0	14.4	4
5.0	18.1	2

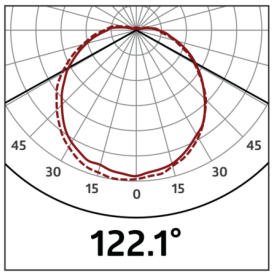

Accessories

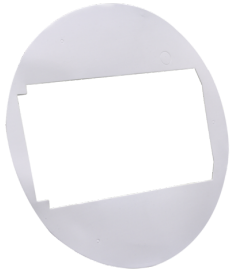

Tömítő gyűrű IP54 HF-L1
Art.No: 37849

Méretek: Ø 230 mm
Védettség / Érintésvédelmi osztály: IP54
Anyag színe: -