B.E.G. LUXOMAT®



Külső sarokaljzat RC-plus next

97024 EAN: 4007529970247

- Méretek: Ø 71 x 34 mm
- Védettség / Érintésvédelmi osztály: IP54
- Ház: UV-álló polikarbonát

Rendelési adatok

Megnevezés	Szín	Cikkszám
Külső sarokaljzat RC-plus next	fekete	97024

Műszaki adatok

Méretek:	Ø 71 x 34 mm
Védettség / Érintésvédelmi osztály:	IP54
Ház:	UV-álló polikarbonát
Anyag színe:	fekete matt, hasonló RAL9005

Termékinformációk

Aljzat az RC-plus next 130 és RC-plus next 230-hoz tartozékként, a mozgásérzékelők külső sarokhoz történő felszereléséhez. Az RC-plus next 280-as alaptartozéka a foglalat.

Alkalmas: 93321, 93323, 93324, 93331, 93333, 93334, 93341, 93343, 93344, 93346, 93527, 93528, ...

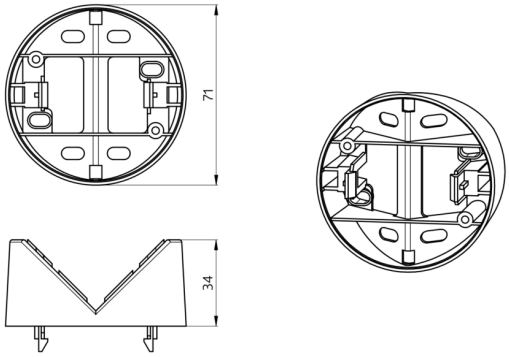
71
34