Indoor 180-M-2C fedelet tartalmazza Set 92136-92630

- Hálózati feszültség: 110 – 240 V AC 50 / 60 Hz
- Méretek: fedelet tartalmazza 87 x 87 x 61 mm
- Teljesítményfelvétel: kb. 0.4 W

Order data

Designation	Szín	Art.No
Indoor 180-M-2C fedelet tartalmazza	fehér	92136
Keret IP20 Indoor 180	fehér	92630

Areas of application

- folyosók
- mosdók
- előcsarnokok
- lépcsőházak
- tároló helyiségek

Technical data

Hálózati feszültség:	110 – 240 V AC 50 / 60 Hz
Méretek:	fedelet tartalmazza 87 x 87 x 61 mm
Teljesítményfelvétel:	kb. 0.4 W
Érzékelési terület:	vízszintes 180° (Falra szerelhető)
Érzékelési távolság:	max. 10 m áthaladás max. 3 m megközelítés
Megfigyelt terület (hosszirányú megközelítésnél):	150 m² / 1.1 m szerelési magasság
Szerelési magasság min. / max. / ajánlott:	1 m / 2.2 m / 1.1 m
Védettség / Érintésvédelmi osztály:	IP20 / II. osztály
Ütésállóság:	IK05
Környezeti hőmérséklet:	-25 °C – +50 °C
Ház:	Magas UV állóságú polikarbonát
Anyag színe:	**fehér matt, hasonló RAL9010 (92630)**
1-s csatorna (világítás vezérlés)	
Kapcsolási teljesítmény:	2300 W, cos φ = 1 1150 VA, cos φ = 0.5 800 W LED max. bekapcsolási csúcsáram Ip (20 ms) = 165 A max. bekapcsolási csúcsáram Ip (200 µs) = 800 A
Csatlakozás típusa:	1x µ érintkező, NO kontaktus pre-make wolfram érintkezővel
Időzítés:	15 mp – 30 min, Impulzus
Bekapcsolási küszöbérték:	10 – 2000 Lux
2-s csatorna (HVAC vezérlés, potenciálmentes)	
Kapcsolási teljesítmény:	3 A (230 V), cos φ = 1
Csatlakozás típusa:	1x µ érintkező, potenciálmentes NO kontaktus
Időzítés:	5 min – 120 min, Riasztási impulzus, Impulzus

Product information

Set : Indoor 180-M-2C fedelet tartalmazza + Keret IP20 Indoor 180 fehér matt, hasonló RAL9010

Fali jelenlét érzékelő akusztikus érzékelővel

Egy csatorna világítás kapcsolásához

Potenciálmentes kimenet HVAC részére

Master érzékelő változat

Az érzékelési tartomány kibővítése slave érzékelőkkel lehetséges

Az akusztikus ézékelő érzékenysége külön állítható

Az időzítés automatikusan újraindul zaj érzékelése esetén

Rendelkezésre áll kerettel (belső fedél mérete 60 x 60 mm) vagy keret nélkül az árnyékoló kerettel történő kombinációhoz (belső fedél mérete 50 x 50 mm) 5 különböző színben

Különböző gyártók keretrendszereivel együtt használható központi fedelek

B.E.G. keretek és fedelek más gyártók rendszerével történő kombinációhoz

Gyári beállítás 10 perc és 500 Lux (15 perc HVAC-hez)

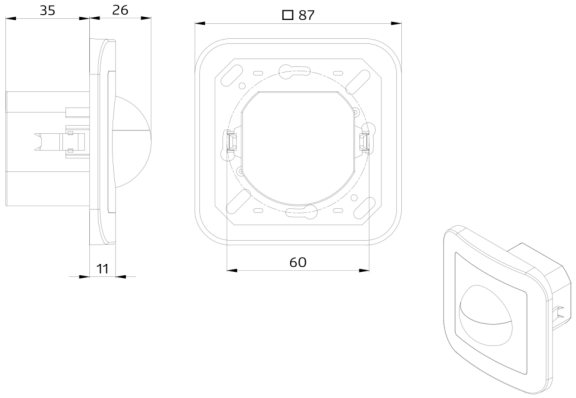
35
26
□ 87
11
60

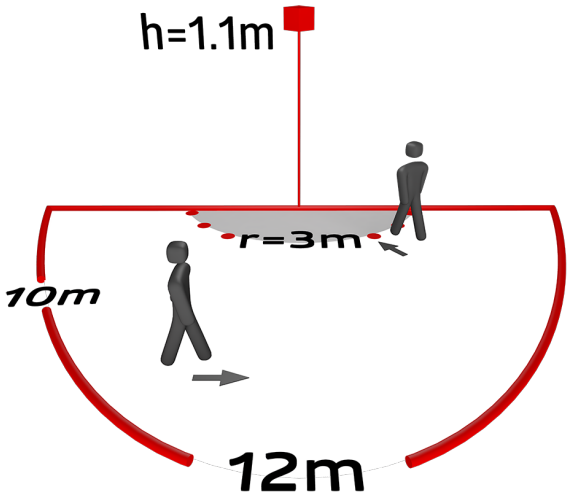
h=1.1m
r=3m
10m
12m

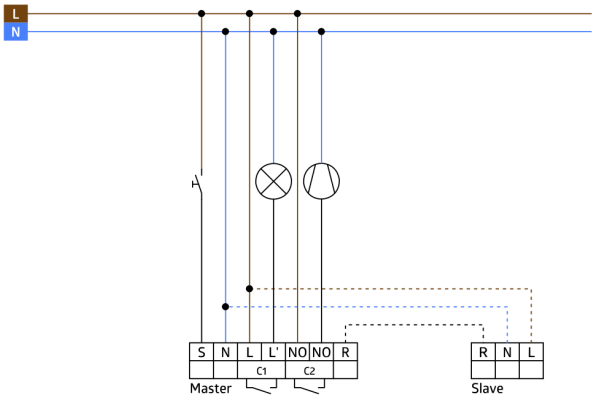
L
N
S
N
L
L'
NO
NO
R
C1
C2
Master
R
N
L
Slave

Set items

To receive the bundle according to the technical specification, please order the items listed.

Indoor 180-M-2C fedelet tartalmazza
Art.No: 92136

Hálózati feszültség: 110 – 240 V AC 50 / 60 Hz
Méretek: fedelet tartalmazza 87 x 87 x 61 mm
Teljesítményfelvétel: kb. 0.4 W

Keret IP20 Indoor 180
Art.No: 92630

Méretek: 86 x 86 mm
Védettség / Érintésvédelmi osztály: IP20
Ház: Magas UV állóságú polikarbonát