B.E.G. LUXOMAT® net

Indoor 180-KNXs-DX fedelet nem tartalmazza Set 93525-92141

- Hálózati feszültség: KNX-BUS-n keresztül
- Méretek: **88 x 88 x 42 mm (92141)**
- Tipikus áramfogyasztás: 12 mA

Order data

Designation	Szín	Art.No
Indoor 180-KNXs-DX fedelet nem tartalmazza	-	93525
Falon kívüli aljzat Indoor 180	fehér	92141

Technical data

Hálózati feszültség:	KNX-BUS-n keresztül
Méretek:	**88 x 88 x 42 mm (92141)**
Tipikus áramfogyasztás:	12 mA
Érzékelési terület:	vízszintes 180° (Falra szerelhető)
Érzékelési távolság:	max. 10 m áthaladás max. 3 m megközelítés
Megfigyelt terület (hosszirányú megközelítésnél):	150 m² / 1.1 m szerelési magasság
Szerelési magasság min. / max. / ajánlott:	1 m / 2.2 m / 1.1 m
Védettség / Érintésvédelmi osztály:	**IP54 (92141)**
Ütésállóság:	IK05
Hőmérsékletmérési tartomány:	-5 °C – +45 °C
Környezeti hőmérséklet:	-25 °C – +55 °C
Ház:	Magas UV állóságú polikarbonát
Anyag színe:	-
Fényérzékelők száma:	1
PIR szenzorok száma:	1
KNX TP 256:	Igen
KNX Secure:	Igen
Tájékozódási fény:	5 – 100 % / OFF / 1 min – 255 min
Éjszakai fény:	5 – 100 %
Beállított megvilágítási szint:	5 – 2000 Lux

Product information

Set : Indoor 180-KNXs-DX fedelet nem tartalmazza + Falon kívüli aljzat Indoor 180 fehér matt, hasonló RAL9010

Fali KNX jelenlét érzékelő beépített KNX buszcsatlakozóval

KNX Secure Ready

HCL / RGB vezérlés

Paraméterezés ETS 5-gyel a KNX rendszerbe való integráláshoz

Jelenlét (PIR) érzékelő egyedi érzékenység beállítása

A kevert fénymérést a belső fényérzékelő végzi

Intelligens félautomata üzemmód, jelenlét független üzemmód (alkonykapcsoló), teljes automata üzemmód

Egy világításvezérlés kimenet (szabályozás vagy kapcsolás), egy slave kimenet, három (elkülönítetten paraméterezhető) HVAC kimenet

Három világítási csoport szabályozása/kapcsolása a világítási érték eltolásával, ofszettel (külső beavatkozás lehetséges)

Rövid jelenlét, önbeálló késleltetési idő, folyosófunkció

Különböző zárolási funkciók

Lágyindítás

Két logikai modul

Világítási képek behívása

Kikapcsolható állapotjelzők

Hőmérséklet- és zajérzékelő

Az ETS adatbázisba történő importáláshoz szükséges termékadatbázis letölthető a B.E.G. honlapjáról.

Az érzékelési terület bővíthető a master-slave üzemmódnak köszönhetően

Kiterjedt optimalizálási lehetőségek a fénymméréshez

A mért fényérték továbbítása buszon keresztül

A dimmelési görbe beállítása

Kétirányú távirányítás IR adapterrel és a B.E.G. okostelefonos applikációval

PIN kód

Távvezérelhető IR távirányítóval (opcionális)

5 gombos infravörös távirányítóval működtethető (tartozék)

A programozó gomb (fizikai cím) távvezérléssel működtethető

HVAC üzemmód (1 = komfort, 2 = készenléti, 3 = gazdaságos, 4 = fagy / hővédelem)

Kézi beavatkozás külső KNX nyomógombokkal lehetséges

Funkcióvezérlés (szívverés, ciklikus küldés)

Jelenlét szimuláció

Kényszerített kikapcsolás

Intelligens központi kikapcsolási funkció

Kikapcsolás előjelzés

Fénycső beégetési funkció, az idő 1-100 óra között állítható be

Kiválasztható viselkedés a buszfeszültség visszakapcsolása esetére

Beállítható biztonsági késleltetés a lámpák kikapcsolásához

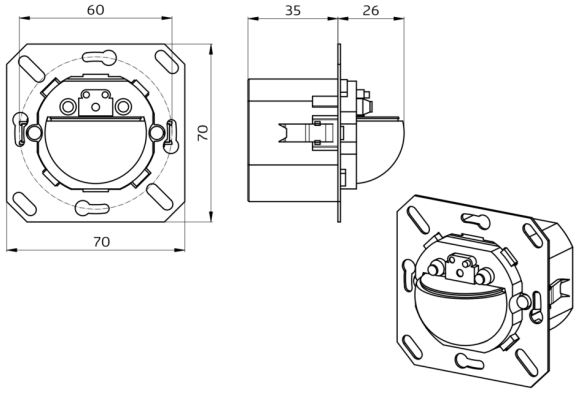
60
35
26
70
70

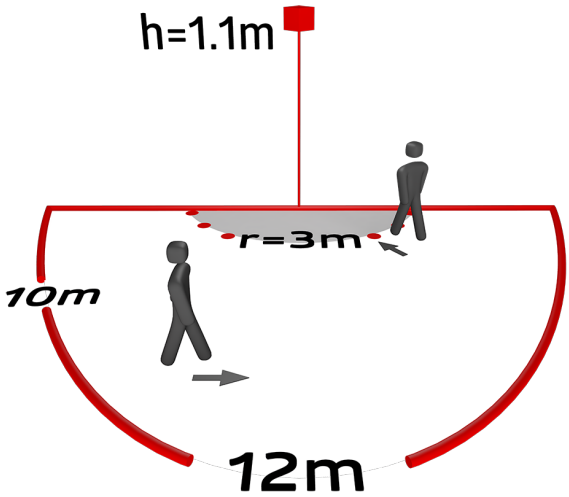
h=1.1m
r=3m
10m
12m

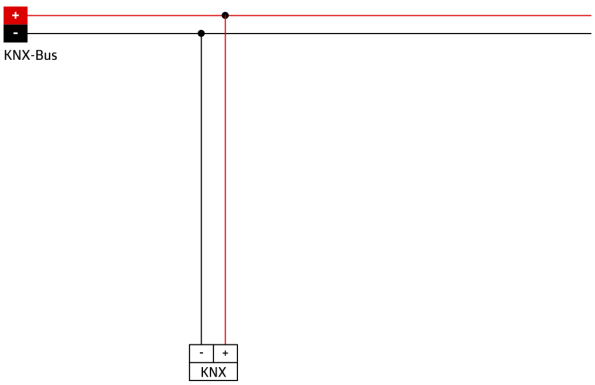
+
-
KNX-Bus
-
+
KNX

Set items

To receive the bundle according to the technical specification, please order the items listed.

Indoor 180-KNXs-DX fedelet nem tartalmazza
Art.No: 93525

Hálózati feszültség: KNX-BUS-n keresztül
Méretek: (fedelet nem tartalmazza) 70 x 70 x 61 mm
Tipikus áramfogyasztás: 12 mA

Falon kívüli aljzat Indoor 180
Art.No: 92141

Méretek: 88 x 88 x 42 mm
Védettség / Érintésvédelmi osztály: IP54
Ütésállóság: IK05