B.E.G. LUXOMAT®

IR-PD-Mini

92159 EAN: 4007529921591

- Méretek: 57 x 35 x 7 mm
- Anyag színe: -
- Akkumulátor: Lítium 3.0 V 0 mAh

Order data

Designation	Szín	Art.No
IR-PD-Mini	-	92159

Accessories

Designation	Szín	Art.No
Fali tartó IR-RC	fehér	92100

Technical data

Méretek:	57 x 35 x 7 mm
Anyag színe:	-
Akkumulátor:	Lítium 3.0 V 0 mAh
Átviteli tartomány:	**felhős/sötét:** max. 5 – 6 m **napsütés:** max. 2 – 3 m

Product information

Mini távirányító felhasználók számára

Mobil eszköz a világítás be és kikapcsolásához

Kulcskarikával szállítva

Egyszerűen programozható jelenlét és mozgásérzékelők:

- AL60-LEDN-PD9M
- Indoor 180-M-2C
- PD1N-M-2C-AP/-DE/-UP
- PD2N-M-1C-LED-DE
- PD3N-1C-AP/-DE/-UP, -NO-PF-DE
- PD3N-1C-AP/-DE Micro
- PD3N-2C-DE/-UP
- PD4N-1C-AP/-DE/-UP
- PD4N-1C-K-AP/-DE
- PD2-M-1C-AP/-DE/-UP
- PD2-M-2C-AP/-DE/-UP
- PD2-M-2C-11-48V-3A,-RR-AP/-DE
- PD4-M-1C-AP/-DE/-UP
- PD4-M-1C-C-AP/DE
- PD4-M-1C-C-PS-AP/-DE
- PD4-M-2C-AP/-DE/-UP
- PD4-M-2C-DS-DE
- PD4-M-2C-K-AP/-DE/-UP
- PD4-M-TRIO-C-3P-DE/-AP
- PD5-M-1C-Clip
- PD9-M-1C-DE
- PD9-M-1C-SDB-IP65-DE
- PD9-M-2C-DE
- PD11-M-1C-FLAT-DE

A távirányító funkciói az adott készülékkel együtt vannak leírva

Alkalmas: 92136, 92140, 92143, 92144, 92148, 92149, 92150, 92151, 92154, 92155, 92164, 92165, 92184, 92186, 92188, 92190, 92196, 92198, 92219, 92255, 92270, 92274, 92305, 92306, 92440, 92443, 92480, 92485, 92550, 92555, 92565, 92575, 92576, 92580, 92583, 92585, 92586, 92587, 92661, 92746, 92747, 92760, 92761, 92900, 92912, 92913, 92923, 92931, 92947, 93092, 93093, 93159, 94055, ...

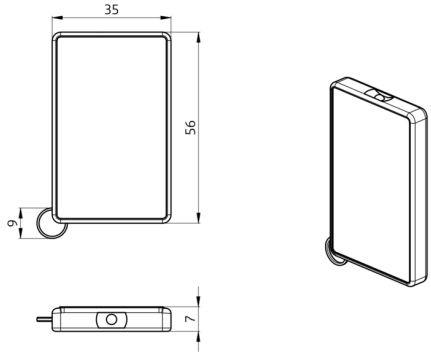
35
56
9
7

Accessories

Fali tartó IR-RC
Art.No: 92100

Méretek: 63 x 30 x 19 mm
Ház: Magas UV állóságú polikarbonát
Anyag színe: fehér