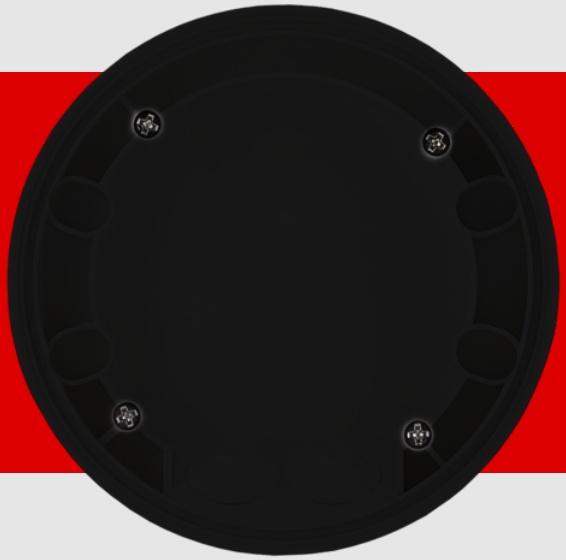

AP szerelőkészlet IP54 PD2N- / PD4N-UP

93753 EAN: 4007529937530

- Méretek: Ø 109 x 19 mm
- Védettség / Érintésvédelmi osztály: IP54
- Ház: Magas UV állóságú polikarbonát

Order data

Designation	Szín	Art.No
AP szerelőkészlet IP54 PD2N- / PD4N-UP	fekete	93753

Technical data

Méretek:	Ø 109 x 19 mm
Védettség / Érintésvédelmi osztály:	IP54
Ház:	Magas UV állóságú polikarbonát
Anyag színe:	fekete matt, hasonló RAL9005

Product information

IP54 felületre (AP) szerelő készlet PD2N és PD4N érzékelőkhöz

Ellenőrizze a kompatibilitást a fő termékek tartozékainak listájában

Alkalmas: 93340, 93361, 93368, 93377, 93383, 93385, 93511, 93513, 93515, 93517, 93531, 93534, 93544, 93546, ...

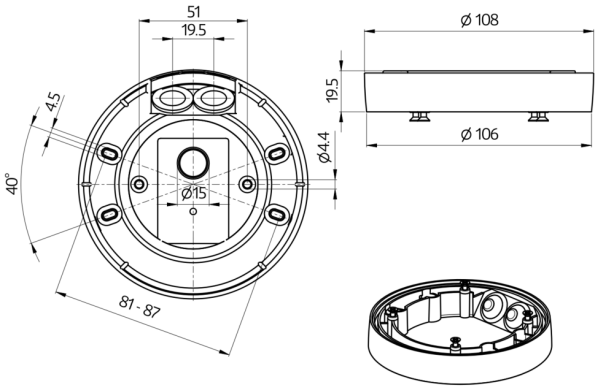
51
19.5
4.5
40°
Ø15
81 - 87
Ø 108
19.5
Ø4.4
Ø 106