B.E.G. LUXOMAT®



AP/SM szerelőkészlet IP54 PD4N H

93786 EAN: 4007529937868

Szerelő készlet a PD4N érzékelő mennyezetre, felületre szereléséhez

Ellenőrizze a kompatibilitást a fő termékek tartozékainak listájában

Rendelési adatok

Megnevezés	Szín	Cikkszám
AP/SM szerelőkészlet IP54 PD4N H	antracit	93786

Műszaki adatok

Méretek:	Ø 110 x 45 mm
Védettség / Érintésvédelmi osztály:	IP54
Anyag színe:	antracit, hasonló RAL7016

Termékinformációk

Szerelő készlet a PD4N érzékelő mennyezetre, felületre szereléséhez

Ellenőrizze a kompatibilitást a fő termékek tartozékainak listájában

Alkalmas: 93241, 93353, 93460, 93461, 93463, 93473, 93474, ...

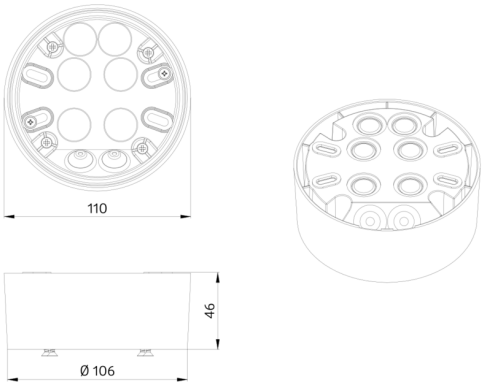
110
46
Ø 106