B.E.G. LUXOMAT®



AP/SM szerelőkészlet IP54 PD2N- / PD4N-UP

93752 EAN: 4007529937523

IP54 felületre (AP) szerelő készlet PD2N és PD4N érzékelőkhöz

Ellenőrizze a kompatibilitást a fő termékek tartozékainak listájában

Rendelési adatok

Megnevezés	Szín	Cikkszám
AP/SM szerelőkészlet IP54 PD2N- / PD4N-UP	matt fehér	93752

Műszaki adatok

Méretek:	Ø 109 x 19 mm
Védettség / Érintésvédelmi osztály:	IP54
Ház:	UV-álló polikarbonát
Anyag színe:	matt fehér matt, hasonló RAL9016

Termékinformációk

IP54 felületre (AP) szerelő készlet PD2N és PD4N érzékelőkhöz

Ellenőrizze a kompatibilitást a fő termékek tartozékainak listájában

Alkalmas: 93340, 93368, 93377, 93511, 93513, 93515, 93517, 93531, 93534, 93544, 93546, ...

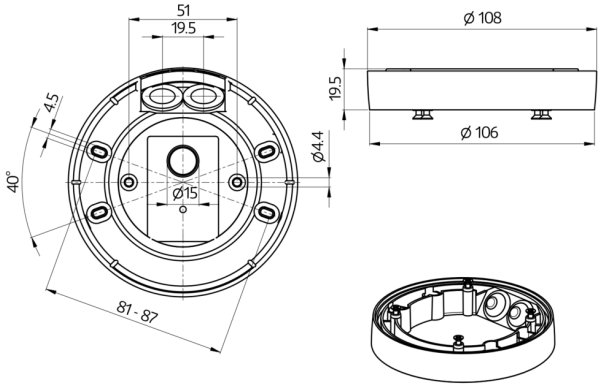
51
19.5
4.5
40°
Ø15
81 - 87
Ø4.4
Ø 108
19.5
Ø 106