B.E.G. LUXOMAT®

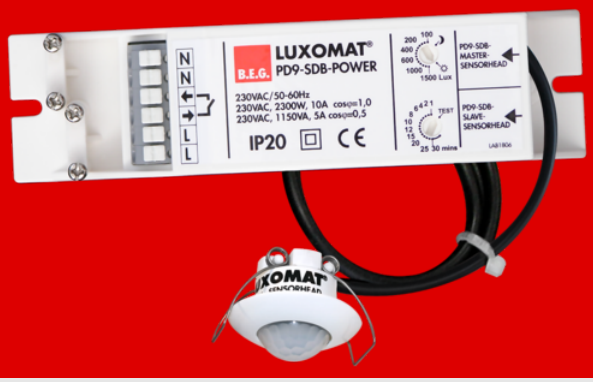

PD9-M-1C-SDB-IP65-FP Set 92912-92915

- Tension: 230 V AC ±10% 50 Hz
- Dimensions: Optique : Ø 36 x 28 mm, Bloc d‘alimentation : 154 x 40 x 26 mm
- Puissance interne: 2.2 W

Domaines d'application

- zones d'entrée
- espaces humides et salles de bain

Données de commande

Désignation	Couleur	Ref.
PD9-M-1C-SDB-IP65-FP	blanc	92912
PD9-S-SDB-FP	blanc	92915

Données techniques

Tension:	230 V AC ±10% 50 Hz
Dimensions:	Optique : Ø 36 x 28 mm, Bloc d'alimentation : 154 x 40 x 26 mm
Puissance interne:	2.2 W
Angle de détection:	horizontal 360° (Montage plafond)
Portée:	max. Ø 10 m transversale max. Ø 6 m frontale max. Ø 4 m Activité assise
Surface contrôlée pour une approche tangentielle:	78 m² / 2.5 m Hauteur de fixation
Hauteur de montage min./max./recommended:	2 m / 5 m / 2.5 m
Niveau de protection:	IP65 / Classe III
Résistance aux chocs:	IK03
Température ambiante:	-25 °C à +50 °C
Boîtier:	Polycarbonate, résistant aux UV
Couleur du matériau:	blanc mat, similaire RAL9010
Longeur de cable:	350 cm
Canal 1 (commande de l'éclairage, libre de potentiel)	
Puissance:	2300 W, cos φ = 1 1150 VA, cos φ = 0.5 400 W LED courant d'appel max. Ip (20 ms) = 80 A
Type de contact:	1x µ-Contact, sec Contact type NO
Durée de temporisation:	15 s – 30 min, Impulsion
Seuil d'enchlenchement:	20 – 1500 Lux
Mesure de la lumière:	Mesurage de la lumière mixte

Informations sur les produits

Set : PD9-M-1C-SDB-IP65-FP + PD9-S-SDB-FP blanc, similaire RAL9010

Mini détecteur de présence spécial locaux humides

Un contact libre de potentiel pour la commutation

Version appareil maître

Un appareil esclave supplémentaire peut être connecté directement

D'autres fonctions sont programmables avec une télécommande optionnelle

Le montage dans des plafonds fermés n'est pas possible

Bornes à ressort pour la mise en place facile et rapide dans des plafonds suspendus et des luminaires

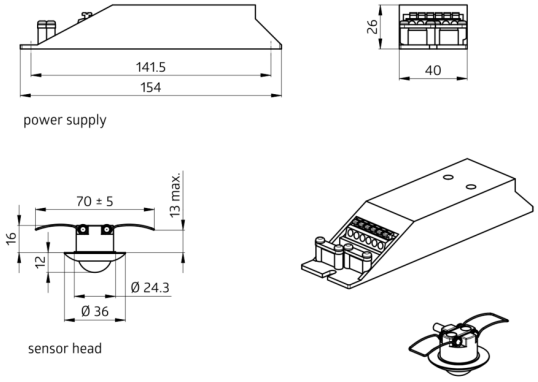
141.5
154
26
40
power supply
70 ± 5
13 max.
16
12
Ø 24.3
Ø 36
sensor head

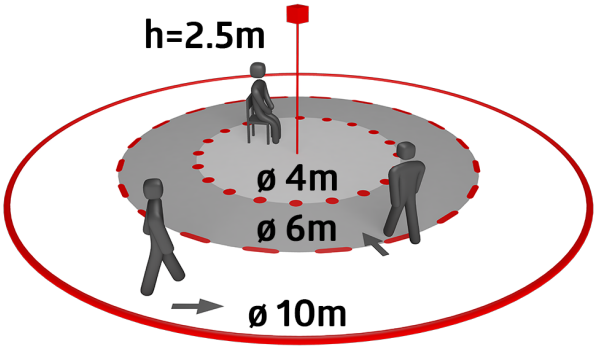
h=2.5m
ø 4m
ø 6m
ø 10m

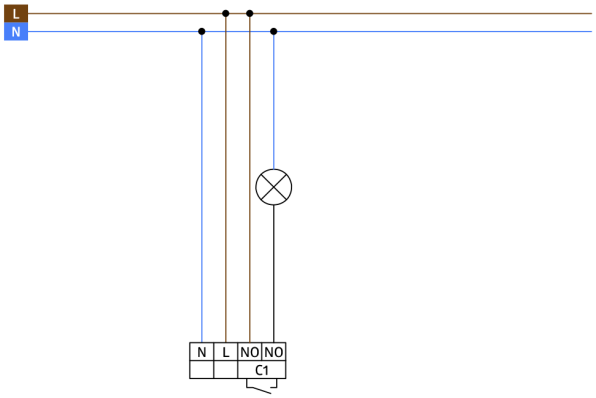
L
N
N
L
NO
NO
C1

Article de la Set

Pour obtenir le bundle conformément à la spécification technique, veuillez commander les articles mentionnés.

PD9-M-1C-SDB-IP65-FP
Ref.: 92912

Tension: 230 V AC ±10% 50 Hz
Dimensions: Optique : Ø 36 x 28 mm, Bloc d'alimentation : 154 x 40 x 26 mm
Puissance interne: 2.2 W

PD9-S-SDB-FP
Ref.: 92915

Dimensions: Ø 36 x 28 mm
Angle de détection: horizontal 360° (Montage plafond)
Portée: max. Ø 10 m transversale
max. Ø 6 m frontale
max. Ø 4 m Activité assise