B.E.G. LUXOMAT®



PD2-M-2C-12-48V-RR-AP

92305 EAN: 4007529923052

Détecteur de présence PIR à 2 canaux, 12-48 V, avec une couverture à 360° et une portée allant jusqu'à Ø10m (78 m²), télécommandable et équipé d'un relais Reed

Données de commande

Désignation	Couleur	Ref.
PD2-M-2C-12-48V-RR-AP	blanc	92305

Domaines d'application

- corridors / voies de circulation
- toilettes
- entrepôts / salles techniques
- petits bureaux
- bureaux en espace ouvert
- salles de conférence

Accessoires

Désignation	Couleur	Ref.
Adapter BLE-IR	noir	93067
IR-PD-2C	-	92475
IR-PD-Mini	-	92159
Panier de protection BSK (Ø 200 x 90 mm)	blanc	92199
Socle AP IP54 pour PD2- / PD4-AP	blanc	92161
Support mural PD4-AP	blanc	92441
Obturateurs PD2-AP		92260
Kit de montage pendulaire PD2/3/4 AP	noir foncé	93193
Kit de montage pendulaire PD2/3/4 AP	blanc	93179

Données techniques

Tension:	12 – 48 V AC / DC
Dimensions:	Ø 98 x 47 mm
Puissance interne:	< 1 W
Angle de détection:	horizontal 360° (Montage plafond)
Portée:	max. Ø 10 m transversale max. Ø 6 m frontale max. Ø 4 m Activité assise
Surface contrôlée pour une approche tangentielle:	78 m² / 2.5 m Hauteur de fixation
Hauteur de montage min./max./recommended:	2 m / 5 m / 2.5 m
Niveau de protection:	IP20 / Classe II
Résistance aux chocs:	IK05
Température ambiante:	-25 °C à +50 °C
Boîtier:	Polycarbonate, résistant aux UV
Couleur du matériau:	blanc mat, similaire RAL9010
Canal 1 (commande de l'éclairage, libre de potentiel)	
Puissance:	0.1 A; cos φ = 1 avec Reed-Relais
Type de contact:	1x µ-Contact, sec Contact type NO
Durée de temporisation:	15 s – 30 min, Impulsion
Valeur de consigne de luminosité:	10 – 2000 Lux
Canal 2 (Commande d’auxiliaires contact libre de potentiel)	
Puissance:	0.1 A; cos φ = 1 avec Reed-Relais
Type de contact:	1x µ-Contact, sec Contact type NO
Durée de temporisation:	5 min – 120 min, Impulsion d’alarme, Impulsion
Mesure de la lumière:	Mesurage de la lumière mixte

Informations sur les produits

Détecteur de présence pour une tension d’alimentation de 12-48 V

Deux canaux libre de potentiel

Possibilité de l'utilisation comme appareil maître ou appareil esclave

Possibilité de commutation manuelle par bouton-poussoir

D’autres fonctions sont programmables avec une télécommande optionnelle

Réglages d’usine 10 min et 500 Lux (CVC 15 min)

Domaines d'application :
corridors / voies de circulation, toilettes, entrepôts / salles techniques, petits bureaux, bureaux en espace ouvert, salles de conférence

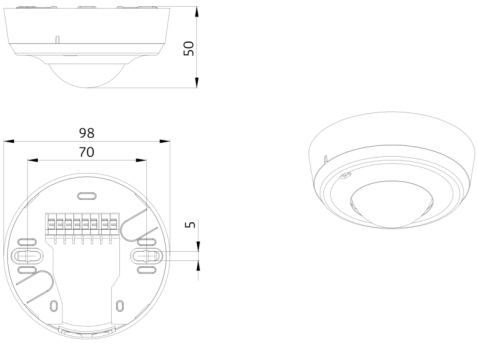
50
98
70
5

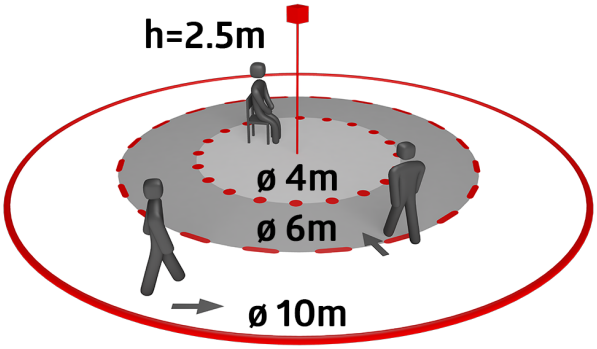
h=2.5m
ø 4m
ø 6m
ø 10m

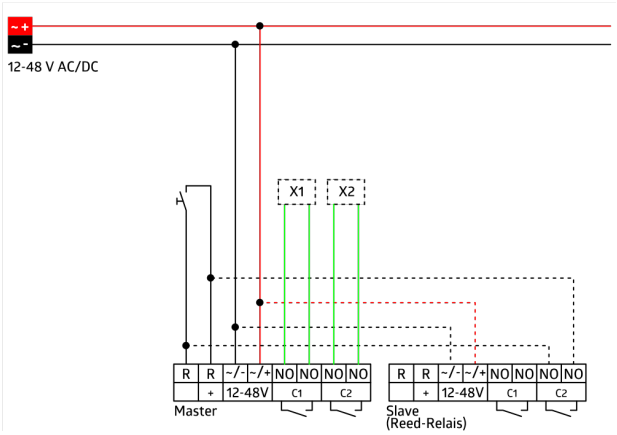
12-48 V AC/DC
X1
X2
R
R
-/-
-/+
NO
NO
NO
NO
+
12-48V
C1
C2
Master
Slave
(Reed-Relais)

Accessoires



Adapter BLE-IR
Ref.: 93067

Dimensions: 40 x 55 x 103 mm
Couleur du matériau: noir
Fréquence: 2.4 GHz bande ISM, GFSK
0.2 dBm + 5.3 dBi = 5.5 dBm

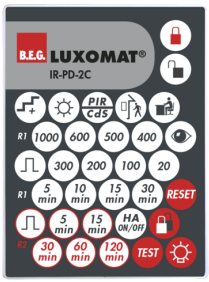

IR-PD-2C
Ref.: 92475

Batterie: 3.0 V Lithium CR2032 (compris dans la livraison)
Dimensions: 80 x 60 x 8 mm
Couleur du matériau: -



IR-PD-Mini
Ref.: 92159

Batterie: 3.0 V Lithium CR2032 (compris dans la livraison)
Dimensions: 57 x 35 x 7 mm
Couleur du matériau: -

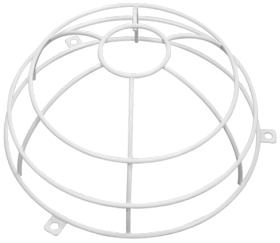

Panier de protection BSK (Ø 200 x 90 mm)
Ref.: 92199

Dimensions: Ø 200 x 90 mm
Résistance aux chocs: IK09
Boîtier: panier en acier revêtu



Socle AP IP54 pour PD2- / PD4-AP
Ref.: 92161

Dimensions: Ø 100 x 15 mm
Niveau de protection: IP54
Boîtier: Polycarbonate, résistant aux UV

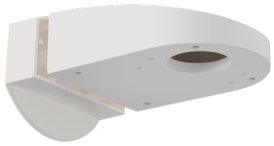

Support mural PD4-AP
Ref.: 92441

Dimensions: 130 x 100 x 53 mm
Boîtier: Polycarbonate, résistant aux UV
Couleur du matériau: blanc



Obturateurs PD2-AP
Ref.: 92260

Boîtier: Polycarbonate, résistant aux UV
Couleur du matériau: transparent



Kit de montage pendulaire PD2/3/4 AP
Ref.: 93193

Dimensions: 1 : Ø 113 x 79 mm, 2 : Ø 113 x 34 mm
Boîtier: Polycarbonate, résistant aux UV
Couleur du matériau: noir foncé, similaire RAL9005



Kit de montage pendulaire PD2/3/4 AP
Ref.: 93179

Dimensions: 1 : Ø 113 x 79 mm, 2 : Ø 113 x 34 mm
Boîtier: Polycarbonate, résistant aux UV
Couleur du matériau: blanc, similaire RAL9010