B.E.G. LUXOMAT®



HF-MD1

94401 EAN: 4007529944019

Détecteur de mouvement HF 230 V avec un angle de détection de 360° et une portée allant jusqu'à Ø16m (200 m²)

Données de commande

Désignation	Couleur	Ref.
HF-MD1	blanc	94401

Domaines d'application

- toilettes
- entrepôts / salles techniques

Accessoires

Désignation	Couleur	Ref.
RC-Filtre Anti-Arc	blanc	10880
Mini-RC-Filtre Anti-Arc		10882

Données techniques

Tension:	230 V AC +/- 10% 50 / 60 Hz
Dimensions:	101 x 42 x 42 mm
Puissance interne:	env. 1.2 W
Angle de détection:	horizontal 360° (Montage plafond) Ø 0.4 – 16 m
Portée:	max. Ø 16 m frontale
Surface contrôlée pour une approche tangentielle:	200 m² / 2.5 m Hauteur de fixation
Hauteur de montage min./max./recommended:	1 m / 4 m / 2.5 m
Niveau de protection:	IP20 / Classe II
Température ambiante:	-15 °C à +50 °C
Boîtier:	Polycarbonate, résistant aux UV
Couleur du matériau:	blanc mat, similaire RAL9010
Canal 1 (commande de l'éclairage)	
Puissance:	1200 W, cos φ = 1 800 W LED courant d’appel max. Ip (20 ms) = 120 A
Type de contact:	1x µ-Contact, Contact type NO
Durée de temporisation:	5 s – 15 min
Seuil d'enchlenchement:	2 – 2000 Lux
HF fréquence:	5.8 GHz, < 10 mW

Informations sur les produits

Détecteur de mouvement hyperfréquences, pour montage encastré ou dans un luminaire

Détection indépendante de la température

Détection possible à travers différents matériaux

Portée, seuil d'enchlenchement et durée de temporisation réglables par potentiomètre

Domaines d'application :
toilettes, entrepôts / salles techniques

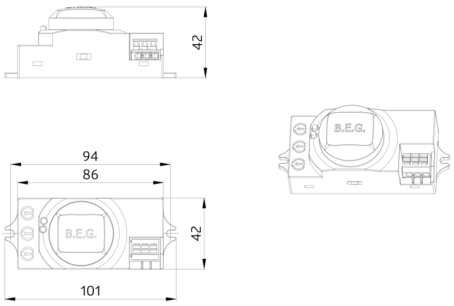
42
94
86
B.E.G.
42
101
B.E.G.

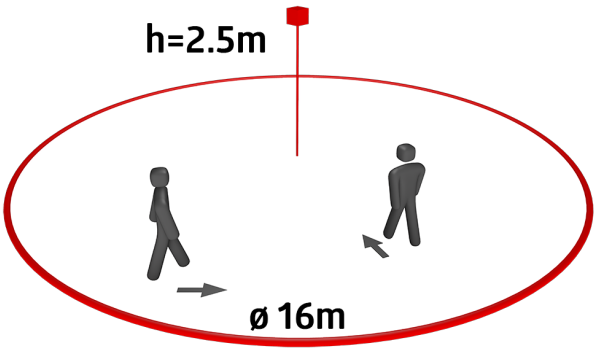
h=2.5m
ø 16m

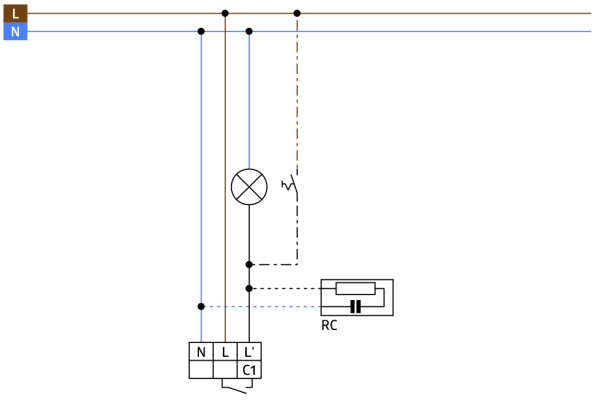
L
N
RC
N
L
L'
C1

Accessoires



RC-Filtre Anti-Arc
Ref.: 10880

Tension: 230 V AC ±10%
Dimensions: 38 x 12 x 26 mm
Niveau de protection: IP20 / Classe II



Mini-RC-Filtre Anti-Arc
Ref.: 10882

Tension: 230 V AC ±10%
Dimensions: 50 x 23 x 8 mm
Niveau de protection: IP20 / Classe II