B.E.G. LUXOMAT® net

LC-plus-DALI-SYS 280 Set 93308-93221

Multicapteur extérieur PIR DALI-SYS avec un angle de détection de 280° et une portée allant jusqu'à r = 16 m (620 m²), destiné à être intégré dans les systèmes DALI-SYS

Données de commande

Désignation	Couleur	Ref.
LC-plus-DALI-SYS 280	blanc	93308
Support mural avec protection contre les intempéries	anthracite	93221

Données techniques

Tension:	par le bus DALI, max. 22.5 V DC
Dimensions:	110 x 68 x 78 mm
Réglages:	B.E.G. PC-Tools, B.E.G. DALI-SYS-Router
Absorption de courant:	7 mA
Angle de détection:	horizontal 280° (Montage mural)
Portée:	max. 16 m pour un mouvement transversal max. 9 m pour un mouvement frontal
Surface contrôlée pour une approche tangentielle:	620 m² / 2.5 m Hauteur de montage
Hauteur de montage min./max./recommended:	2 m / 3 m / 2.5 m
Niveau de protection:	IP54 / Classe II
Résistance aux chocs:	IK02
Température ambiante:	-25 °C à +50 °C
Boîtier:	Polycarbonate, UV-résistant
Couleur du matériau:	blanc mat, similaire RAL9010
Durée de temporisation:	1 sec – 120 min
Lumière d’orientation:	5 – 100 % / 1 s – 120 min
Valeur de consigne de luminosité:	10 – 2500 Lux

Informations sur les produits

Set : LC-plus-DALI-SYS 280 + Support mural avec protection contre les intempéries anthracite

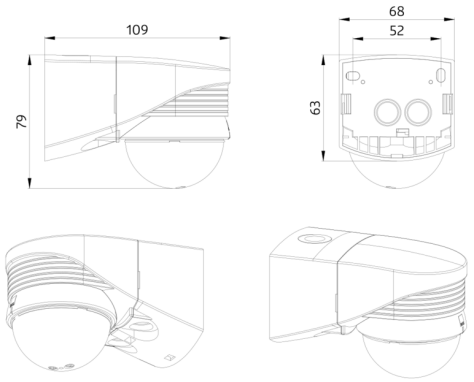
109
79
68
52
63

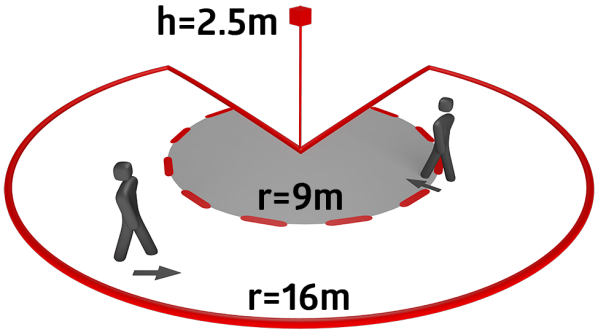
h=2.5m
r=9m
r=16m

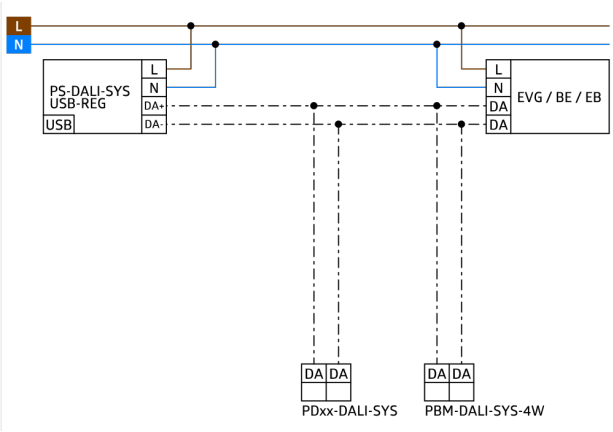
L
N
PS-DALI-SYS
USB-REG
USB
L
N
DA+
DA-
L
N
DA
DA
EVG / BE / EB
DA DA
PDxx-DALI-SYS
DA DA
PBM-DALI-SYS-4W

Article de la Set

Pour obtenir le bundle conformément à la spécification technique, veuillez commander les articles mentionnés.

LC-plus-DALI-SYS 280
Ref.: 93308

Tension: par le bus DALI, max. 22.5 V DC
Dimensions: 110 x 68 x 78 mm
Réglages: B.E.G. PC-Tools, B.E.G. DALI-SYS-Router

Support mural avec protection contre les intempéries
Ref.: 93221

Dimensions: 188 x 98 x 134 mm
Couleur du matériau: anthracite