B.E.G. LUXOMAT® net



ViSTATION

93335 EAN: 4007529933358

Servidor web local para la visualización y el control de instalaciones KNX a través del navegador sin necesidad de la nube, con licencia incluida para hasta 200 dispositivos, ampliable de forma modular con licencias adicionales.

Datos del pedido

Designación	Color	Nº de artículo
ViSTATION	-	93335

Accesorios

Designación	Color	Nº de artículo
FU-VIS/FBLOCK-CUA		99175
FU-VIS/KNX-200		99170
FU-VIS/MQTT-CUA		99172
FU-VIS/MQTT-200		99171
FU-VIS/KNX-CUA		99176
FU-VIS/REMOTE-12		99173
FU-VIS/FBLOCK-10		99174

Datos técnicos

Tensión de alimentacón:	5 V DC
Dimensiones:	90 x 72 x 64 mm (4 módulos)
Consumo tipico:	máx. 5 W
Grado de protección / Clase:	IP20 / Clase II
Tipo de producto:	Hardware
Temperatura ambiental:	0 °C a +45 °C
Carcasa:	Poliamida, resistente a los rayos ultravioleta
Color de material:	-
Conexionado y cables:	Ethernet/LAN

Información sobre el producto

Servidor Web para la visualización de sistemas KNX

Características principales:
Solución de visualización sin cloud, vía red IP (LAN/WLAN) / KNX IP Secure
Cree proyectos en el PC de la oficina y cárguelos en la ViStation del cliente
Funcionamiento a través de la mayoría de navegadores web, como Chromium Browser (Chrome, Edge, muchos navegadores de smartphones), Safari, Mozilla Firefox o a través de APP (Windows, Android, iOS)

Escalable:
Sistema modular mediante actualizaciones de licencia (bajo petición)
Configuración según necesidades (número de dispositivos, funciones adicionales, ...)
ViStation se suministra con una licencia para hasta 200 dispositivos
Actualización de dispositivos en pasos de 200 hasta un máximo de 1600 dispositivos
Actualizaciones de funciones o ampliaciones de software disponibles como licencias. Ampliaciones de software disponibles como licencias
Acceso remoto sencillo sin configuración de cortafuegos de usuario a través de B.E.G. Cloud (servicio de pago)
Grandes proyectos con más de 1600 dispositivos KNX a través de Windows ViSTATION (bajo petición)

Configuración rápida:
La visualización de una vivienda unifamiliar típica se crea en aproximadamente 30 minutos, incluso sin conocimientos previos
Importe el archivo esf generado desde el ETS (exportación OPC)
Asigne direcciones de grupo a los «dispositivos KNX virtuales» predefinidos (reguladores, persianas, ...)
Ajuste el símbolo de los dispositivos importados en la planta/sala creada

Plano y/o vista en mosaico:
Nuevo diseño, seleccionable en modo claro o modo oscuro
La vista en mosaico se crea automáticamente en cada proyecto
Vista en mosaico con capacidad de respuesta, se adapta automáticamente al tamaño de la pantalla
Vista en planta si es necesario
Vista en planta con función de zoom
Los planos de planta se pueden importar y escalar como archivos de imagen
Cambie de vista en planta a vista en mosaico en cualquier momento
Se pueden seleccionar más de 130 símbolos de dispositivos y alarmas para cada plano de planta y mosaico
Se puede crear cualquier número de habitaciones y plantas

Funciones:
Control de iluminación (Regulación, Conmutación)
Control de cortinas y persianas
Control HVAC
Control de reproducción de medios vía KNX

Indicación de alarmas
Indicación de valores medidos
Seguimiento Plug & Play con representación de tendencias de los diferentes datos (p.ej.: Energía, estados de conmutación)
Histórico de tendencias de los últimos años
Múltiples tiempos de conmutación y función calendario
Agenda con diferentes funciones Astronómicas y calendario anual
Integración de cámaras IP-Kameras (RTSP)

Gestión de usuarios, grupos de usuarios:
Permite múltiples usuarios y grupos
Atribución de derechos de edición y lectura
Protección de acceso al nivel de configuración (p. ej.: Modificación de nombres y símbolos) posible
Login seguro con nombre de usuario y contraseña

Generalidades:
Informes de estado en PDF por correo electrónico, ciclo de envío configurable
Copia de seguridad del proyecto como archivo descargable
Copias de seguridad automáticas en ViStation
Conexión al sistema KNX a través de un acoplador de línea IP/TP (KNX IP Secure)
El número de líneas KNX no está limitado, el número de dispositivos KNX es determinante
Estado del sistema con contador de mensajes y emisión de informes
Idiomas del sistema: alemán, inglés, francés y otros
Actualizable, actualizaciones de firmware gratuitas en la zona de descargas
Software gratuito para el manejo en la zona de descargas y en las tiendas de aplicaciones
Software gratuito ViStation Desktop como demo para hasta 5 dispositivos KNX

Incluida fuente de alimentación separada de 5VDC/2A para montaje en carril DIN (1TE)

Para más información
https://www.beg-luxomat.com/es/sistemas/automatizacion-de-edificios/knx/vistation/

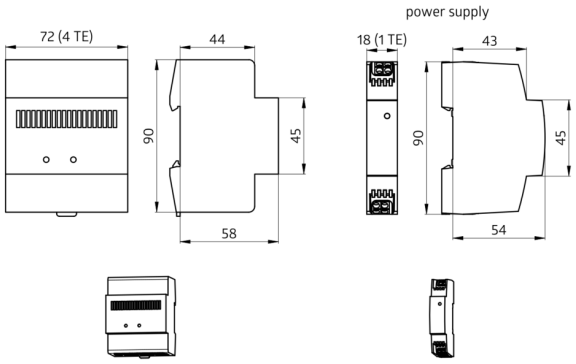
power supply
72 (4 TE)
44
18 (1 TE)
43
90
45
58
90
45
54

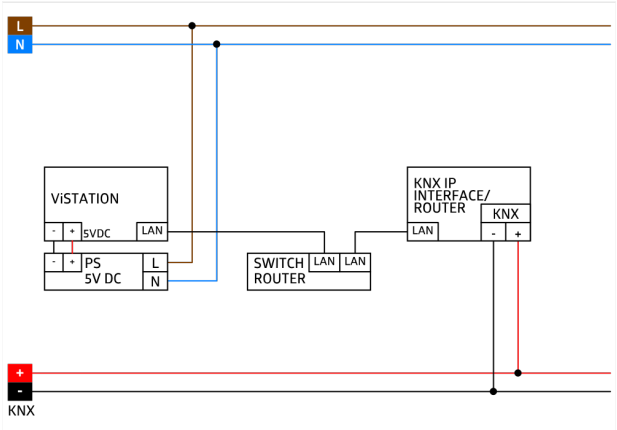
L
N
ViSTATION
- + 5VDC
LAN
- + PS
5V DC
L
N
SWITCH
ROUTER
LAN
LAN
KNX IP
INTERFACE/
ROUTER
LAN
KNX
- +
+
-
KNX

Accesorios



FU-VIS/FBLOCK-CUA
Nº de artículo: 99175

Tipo de producto: Licencia



FU-VIS/KNX-200
Nº de artículo: 99170

Tipo de producto: Licencia



FU-VIS/MQTT-CUA
Nº de artículo: 99172

Tipo de producto: Licencia



FU-VIS/MQTT-200
Nº de artículo: 99171

Tipo de producto: Licencia



FU-VIS/KNX-CUA
Nº de artículo: 99176

Tipo de producto: Licencia



FU-VIS/REMOTE-12
Nº de artículo: 99173

Tipo de producto: Licencia



FU-VIS/FBLOCK-10
Nº de artículo: 99174

Tipo de producto: Licencia