B.E.G. LUXOMAT®



TS-DD

92681 EAN: 4007529926817

Interruptor crepuscular de 230 V para carril DIN
con sensor de luz independiente

Datos del pedido

Designación	Color	Nº de artículo
TS-DD	blanco	92681

Datos técnicos

Tensión de alimentacón:	230 V AC +/- 10% 50 Hz
Dimensiones:	Sensor crepuscular: 63 x 38 x 58 mm, Módulo para montaje en carril DIN 90 x 18 x 45 mm
Consumo de corriente:	10 mA
Grado de protección / Clase:	Sensor crepuscular IP54 / Clase II (Sensor crepuscular)
Temperatura ambiental:	Sensor crepuscular -35 °C a +50 °C Unidad de control -10 °C a +40 °C
Carcasa:	Policarbonato de alta calidad
Color de material:	blanco brillo, similar RAL7047
Canal 1 (control de iluminación)	
Potencia de conmutación:	**Bombillas incandescentes** 1000 W, cos φ = 1 **Lámparas fluorescentes compensadas en paralelo** 600 W **Lámparas halógenas de bajo voltaje** 450 W
Tipo de contacto:	1x contacto NA
Dilación de la conexión:	aprox. 8 s
Dilación de la desconexión:	aprox. 40 s
Umbral de conmutacion:	1 – 100 Lux / 50 – 1000 Lux

Información sobre el producto

Interruptor crepuscular para montaje en carril DIN

Ayuda de programación por LED (sin retardo) para la configuración del valor luminico de consigna

Módulo electrónico para montaje en carril DIN para su fácil integración en cuadros eléctrico

Desconecta la iluminación cuando mide un nivel crepuscular 1,3 veces superior al valor de conmutación prefijado

Sensor crepuscular independiente para montaje en superficie o empotrado (incluido)

Ejemplos de aplicaciones:
ideal para zonas de acceso, escaleras, pasillos, y allí donde se desea disponer de luz permanente

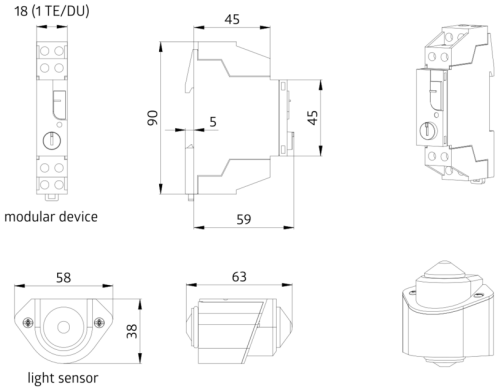
18 (1 TE/DU)
45
90
5
45
59
modular device
58
38
63
light sensor

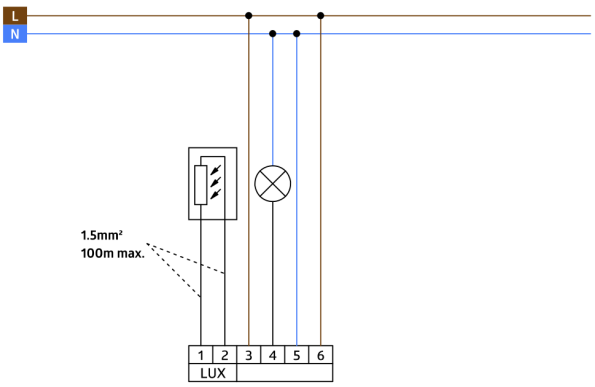
L
N
1.5mm²
100m max.
1
2
3
4
5
6
LUX