B.E.G. LUXOMAT®



Soporte de pared - protección contra la intemperie

93222 EAN: 4007529932221

Incluye tornillos de fijación para detectores de movimiento compatibles de B.E.G.

Por favor verifique la compatibilidad de los accesorios en la descripción de los productos principales

Apto para montaje con entrada de cables posterior o lateral

Datos del pedido

Designación	Color	Nº de artículo
Soporte de pared - protección contra la intemperie	blanco	93222

Datos técnicos

Dimensiones:	188 x 98 x 134 mm
Color de material:	blanco

Información sobre el producto

Dispositivo de protección contra la intemperie en acero inoxidable compatible con los detectores de movimiento para exteriores de B.E.G.

Incluye tornillos de fijación para detectores de movimiento compatibles de B.E.G.

Por favor verifique la compatibilidad de los accesorios en la descripción de los productos principales

Apto para montaje con entrada de cables posterior o lateral

Abrazaderas de fijación rápida para la conexión de cables

Disponible en varios colores

Compatible con: 91001, 91002, 91008, 91012, 91018, 91021, 91022, 91028, 91048, 91049, 91101, 91102, 91121, 91122, 93308, 93321, 93323, 93324, 93331, 93333, 93334, 93341, 93343, 93344, 93346, 93527, 93528, ...

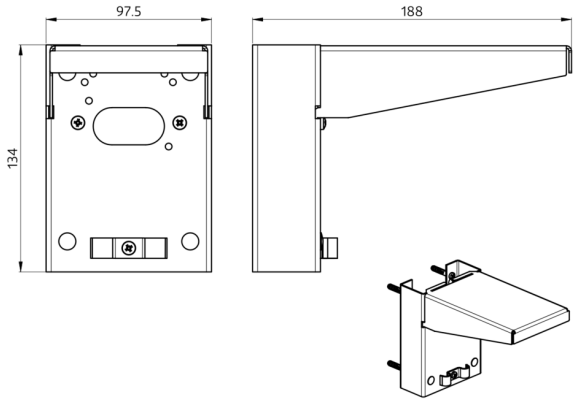
97.5
188
134