B.E.G. LUXOMAT® net



RM-DALI-LINK-1C-REG

93807 EAN: 4007529938070

Módulo de relé DALI de un canal para montaje en carril DIN

Potente relé libre de potencial para cargas con picos de arranque elevados

Controlador de aplicación integrado con diferentes modos de funcionamiento

Datos del pedido

Designación	Color	Nº de artículo
RM-DALI-LINK-1C-REG		93807

Datos técnicos

Tensión de alimentacón:	del bus DALI, máx. 22.5 V DC
Dimensiones:	85 x 18 x 63 mm (1 módulo)
Configuración:	PBM-DALI-LINK-4W-BLE + Smartphone con App DALI-LINK (iOS / Android)
Consumo de corriente:	10 mA
Grado de protección / Clase:	IP20 / Clase II
Temperatura ambiental:	-25 °C a +50 °C
Carcasa:	Policarbonato de alta calidad
Color de material:	blanco
Relé	
Potencia de conmutación:	3000 W, cos φ = 1 1500 VA, cos φ = 0.5
Tipo de contacto:	Contacto µ, contacto NA
Temporización de apagado:	1 min – 150 min (sólo en Modo Cut-off- y HVAC)
Dilación de la conexión:	1 min – 150 min (sólo en modo HVAC)

Información sobre el producto

Módulo de relé DALI de un canal para montaje en carril DIN

Potente relé libre de potencial para cargas con picos de arranque elevados

Controlador de aplicación integrado con diferentes modos de funcionamiento

Modos de funcionamiento: Estándar, Cut-off, HVAC, Impulso, Alarma

Configuración mediante interruptor DIP y potenciómetros para una rápida puesta en marcha con funcionalidad básica

El acceso a todas las funciones sólo es posible en combinación con otros productos de la familia B.E.G. LUXOMAT®net DALI-LINK

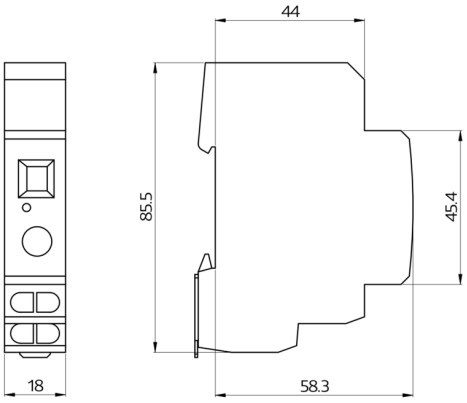
44
85.5
45.4
18
58.3

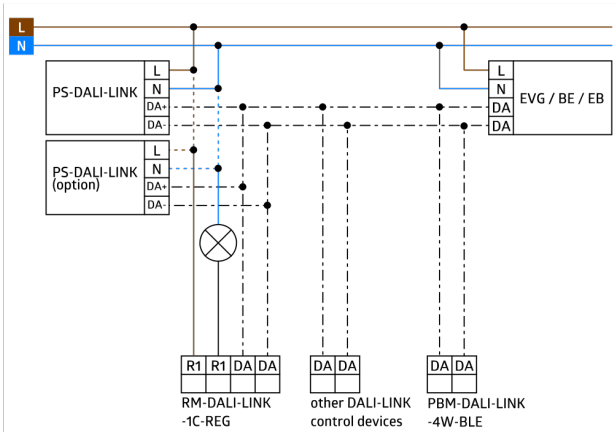
L
N
PS-DALI-LINK
L
N
DA+
DA-
PS-DALI-LINK
(option)
L
N
DA+
DA-
L
N
DA
DA
EVG / BE / EB
R1
R1
DA
DA
RM-DALI-LINK
-1C-REG
DA
DA
other DALI-LINK
control devices
DA
DA
PBM-DALI-LINK
-4W-BLE