B.E.G. LUXOMAT®



# PICO-N-M-1C-FT

93159 EAN: 4007529931590

Detector de presencia PIR de 230 V con cobertura de 360° y un alcance de hasta Ø10m (78 m²), protección IP65 y control remoto

## Datos del pedido

| Designación | Color | Nº de artículo |
|---|---|---|
| PICO-N-M-1C-FT | blanco | 93159 |

## Ámbitos de aplicación

- Vestíbulos
- Pasillos / Zonas de paso
- Aseos
- Salas técnicas/ de almacenaje
- Despachos
- Oficinas diáfanas
- Salas de reuniones

## Accesorios

| Designación | Color | Nº de artículo |
|---|---|---|
| Adaptador BLE-IR | negro | 93067 |
| IR-PD-1C | - | 92520 |
| IR-PD-1C-E | - | 92077 |
| IR-PD-Mini | - | 92159 |
| Elemento supresor RC | blanco | 10880 |
| Mini-Elemento supresor RC | | 10882 |

## Datos técnicos

| | |
|---|---|
| Tensión de alimentacón: | 110 – 240 V AC 50 / 60 Hz |
| Dimensiones: | Ø 33 x 60 mm |
| Consumo tipico: | aprox. 0.35 W |
| Área de detección: | horizontal 360° (Montaje en techo) |
| Alcance: | máx. Ø 10 m transversal<br>máx. Ø 6 m frontal<br>máx. Ø 4 m Actividad sedentaria |
| Área de cobertura (movimiento transversal): | 78 m² / 2.5 m Altura de montaje |
| Altura de montaje min./m./recomendada: | 2 m / 5 m / 2.5 m |
| Grado de protección / Clase: | IP65 / Clase II |
| Resistencia a impactos: | IK04 |
| Temperatura ambiental: | -25 °C a +50 °C |
| Carcasa: | Policarbonato de alta calidad |
| Color de material: | blanco mate, similar RAL9010 |
| Longitud del cable: | 140 cm |
| **Canal 1 (control de iluminación)** | |
| Potencia de conmutación: | 2300 W, cos φ = 1<br>1150 VA, cos φ = 0.5<br>400 W LED |
| Tipo de contacto: | 1x Contacto µ, contacto NA |
| Temporización de apagado: | 15 s – 30 min, Impulso |
| Umbral de conmutacion: | 10 – 2000 Lux |
| Medición de luz mixta (natural+artificial): | Medición de luz mixta (natural+artificial) |

## Información sobre el producto

Minidetector de presencia con unidad de potencia integrada para zonas húmedas

Un canal para conmutar la iluminación

Posibilidad de conmutación manual mediante pulsador

**Fácil programación vía mando a distancia (obligatorio)**

Versión modelo master

Posibilidad de ampliación del área de detección utilizando modelos Esclavos

Montaje en luminarias utilizando la abrazadera suministrada de serie o en falso techo mediante los muelles de resorte

Valores por defecto preconfigurados: 10 min. y 500 Lux

**Ejemplos de aplicaciones:**
Vestíbulos, Pasillos / Zonas de paso, Aseos, Salas técnicas/ de almacenaje, Despachos, Oficinas diáfanas, Salas de reuniones

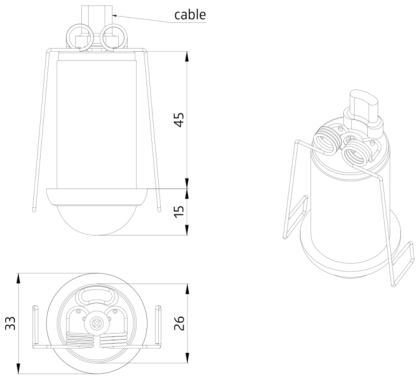
cable
45
15
33
26

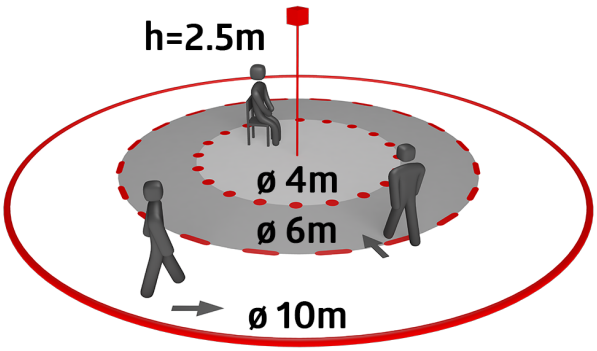
h=2.5m
ø 4m
ø 6m
ø 10m

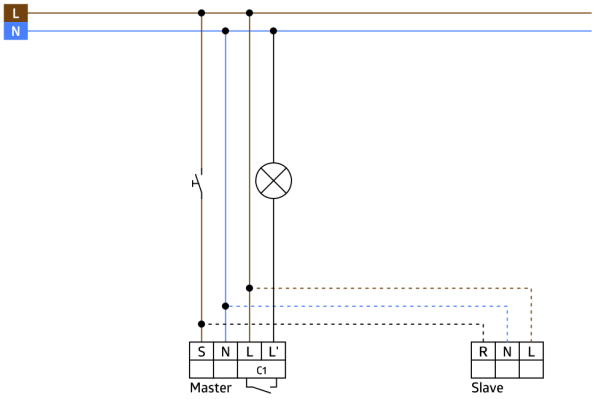
L
N
S
N
L
L'
C1
Master
R
N
L
Slave

## Accesorios



**Adaptador BLE-IR**
Nº de artículo: 93067

Dimensiones: 40 x 55 x 103 mm
Color de material: negro
Frecuencia: 2.4 GHz Banda ISM, GFSK
0.2 dBm + 5.3 dBi = 5.5 dBm



**IR-PD-Mini**
Nº de artículo: 92159

Batería: 3.0 V Litio CR2032 (incluida)
Dimensiones: 57 x 35 x 7 mm
Color de material: -

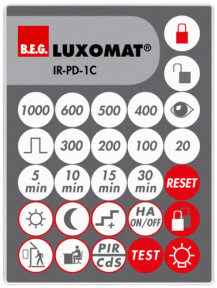


**IR-PD-1C**
Nº de artículo: 92520

Batería: 3.0 V Litio CR2032 (incluida)
Dimensiones: 80 x 60 x 8 mm
Color de material: -

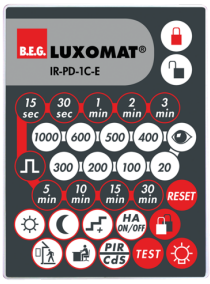


**IR-PD-1C-E**
Nº de artículo: 92077

Batería: 3.0 V Litio CR2032 (incluida)
Dimensiones: 80 x 60 x 8 mm
Color de material: -




**Elemento supresor RC**
Nº de artículo: 10880

Tensión de alimentacón: 230 V AC ±10%
Dimensiones: 38 x 12 x 26 mm
Grado de protección / Clase: IP20 / Clase II




**Mini-Elemento supresor RC**
Nº de artículo: 10882

Tensión de alimentacón: 230 V AC ±10%
Dimensiones: 50 x 23 x 8 mm
Grado de protección / Clase: IP20 / Clase II